INSTRUCTION TECHNIQUE

PEUGEOT
504

INSTRUCTION TECHNIQUE

PEUGEOT
504

504 INJECTION D'ESSENCE - TYPE 504 A 02

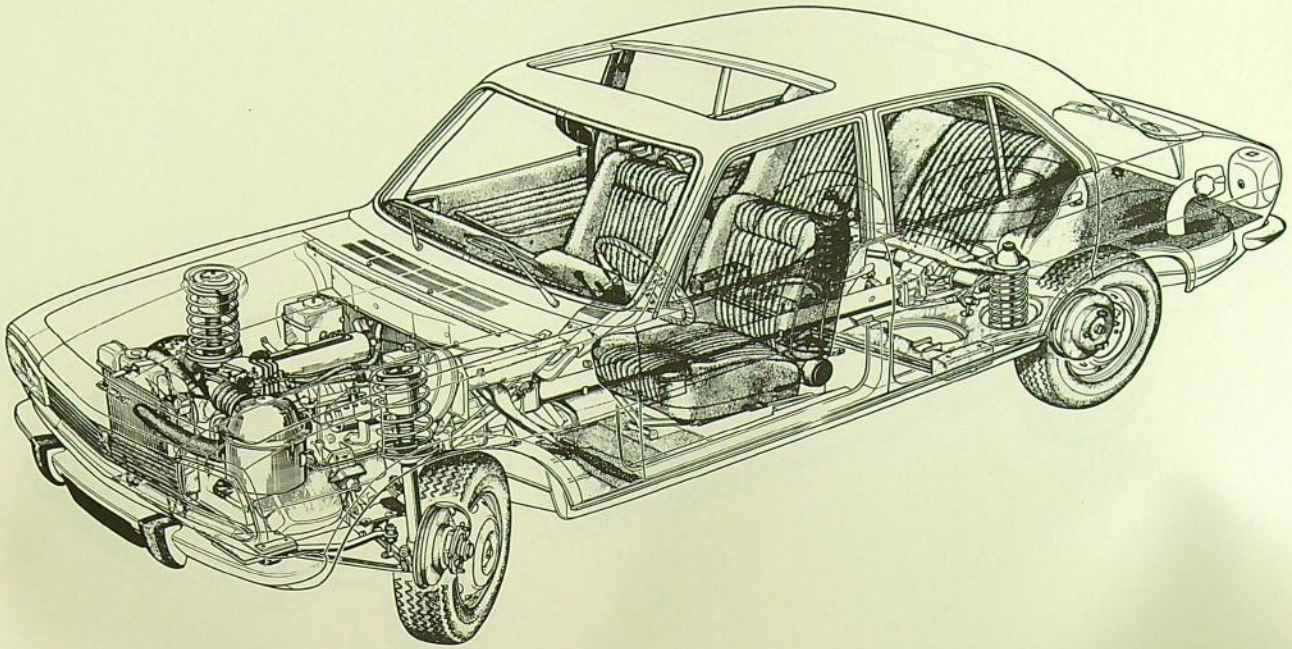

NOTES

CARACTERISTIQUES GENERALES PAR COMPARAISON AVEC 404

	504		404	
	à carburateur	à injection	à carburateur	à injection
Type	504 A01	504 A02	404	404 KF
Symbole D à G (avec toit ouvrant	8001	8003	9001	9201
Symbole D à G (sans toit ouvrant	8101	8103	9011	9211
GENERALITES				
Puissance fiscale (FRANCE)	10 CV		9 CV	
Nombre de places	5/6		5/6	
Poids en ordre de marche (1)	1200 kg		1090 kg	
- répartition sur l'AV	620 kg		590 kg	
- répartition sur l'AR	580 kg		500 kg	
Poids total autorisé en charge (2)	1680 kg		1600 kg	
- répartition sur l'AV	755 kg		752 kg	
- répartition sur l'AR	925 kg		848 kg	
Rapport poids/puissance (SAE) en charge	19,30 kg/ch	16,30 kg/ch	19,75 kg/ch	16,45 kg/ch
Pente limite de démarrage en charge, en 1ère	28,5 %	30 %	23 %	25 %
Capacité de remorquage	1100 kg		1000 kg	
Longueur hors tout	4,49 m		4,45 m	
Largeur hors tout	1,69 m		1,62 m	
Hauteur en ordre de marche	1,46 m		1,45 m	
Empattement	2,74 m		2,65 m	
Porte-à-faux AV	0,72 m		0,74 m	
Porte-à-faux AR	1,03 m		1,06 m	
Voie AV	1,42 m		1,345 m	
Voie AR	1,36 m		1,28 m	
Garde au sol (en charge)	0,16 m		0,15 m	
CONSOMMATION & PERFORMANCES				
Consommation d'essence aux 100 km selon Norme DIN 70030	11,6 l	11,3 l		
Vitesse maximum	156 km/h	168 km/h	150 km/h	160 km/h
Accélérations				
- 400 m, départ arrêté	19"3/10	18"1/10	20"	19"3/10
- 1000 m, départ arrêté	36"4/10	34"2/10	38"	35"7/10
- de 0 à 100 km/h	14"8/10	12"2/10	17 "4/10	14"

(1) - Avec outillage, pleins d'huile d'eau et d'essence

(2) - En ordre de marche, avec passagers conducteur compris

NOTES

ENSEMBLE MECANIQUE 504 A CARBURATEUR

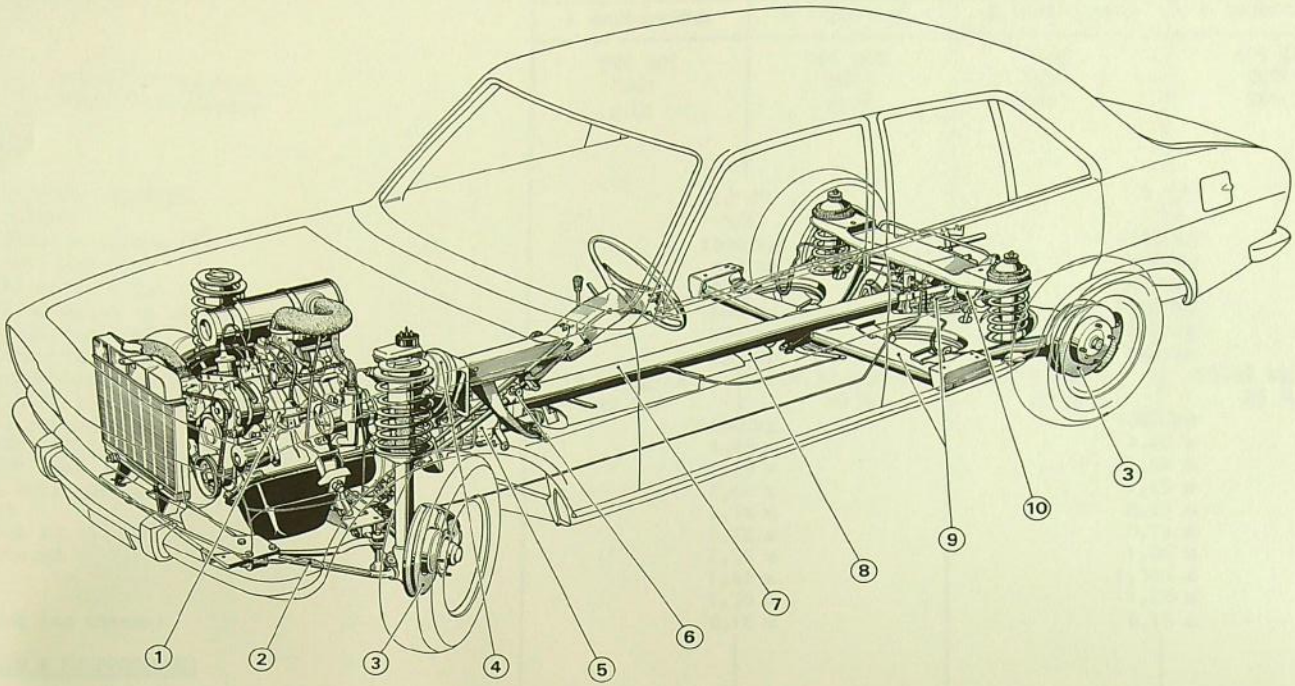

1 - Moteur à carburateur XM avec alternateur monophasé
2 - Train AV à roues indépendantes et suspension télescopique intégrée, avec barre antidévers
3 - Freins AV et AR à disques avec armature flottante
4 - Servo-frein à dépression Mastervac
5 - Boîte de vitesses BA7 à grille européenne normalisée
6 - Colonne de direction à cardan
7 - Transmission longitudinale
8 - Tuyauterie d'échappement à 4 silencieux
9 - Train AR à roues indépendantes avec pont suspendu, bras tirés et barre antidévers
10 - Transmissions transversales à 2 joints homocinétiques.

ENSEMBLE MECANIQUE 504 A INJECTION D'ESSENCE

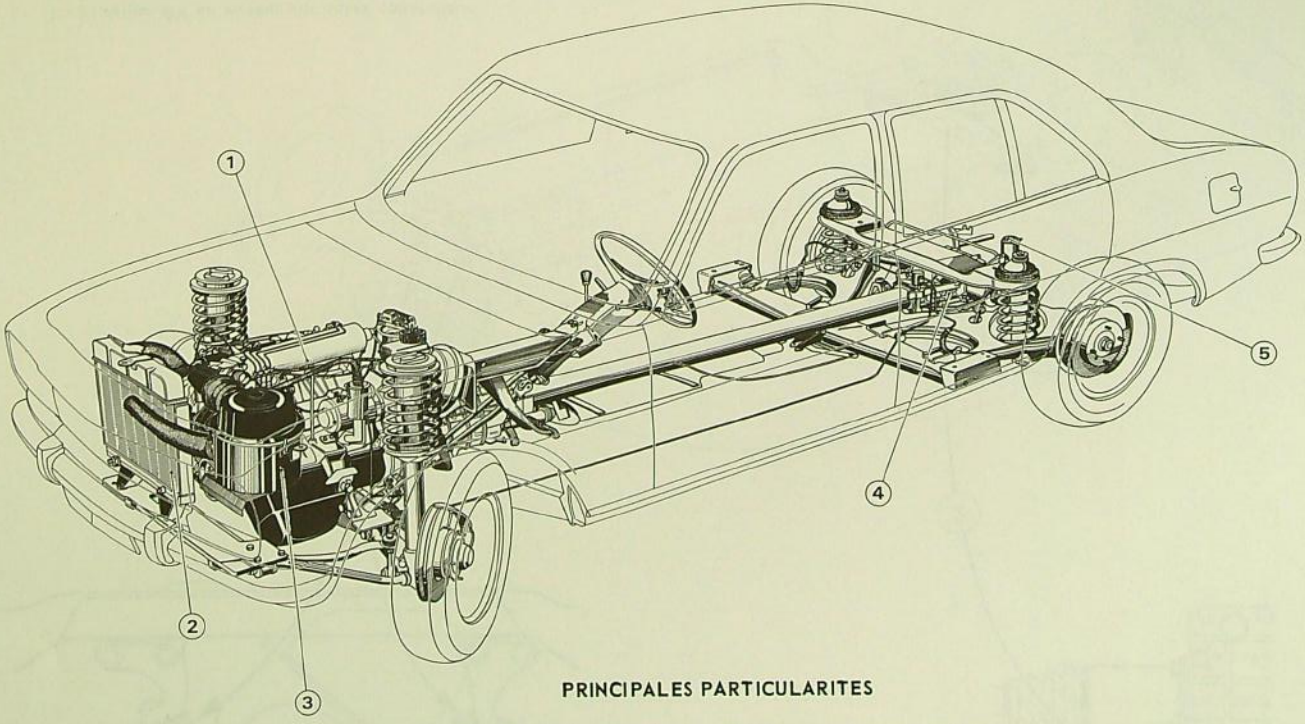

PRINCIPALES PARTICULARITES

1 - Moteur à injection d'essence KF6, avec alternateur triphasé
2 - Radiateur avec faisceau en cuivre
3 - Filtre à air, silencieux, à bain d'huile
4 - Couple de pont AR
5 - Pompe à essence électrique

FIXATION DE L'ENSEMBLE MOTOPROPULSEUR

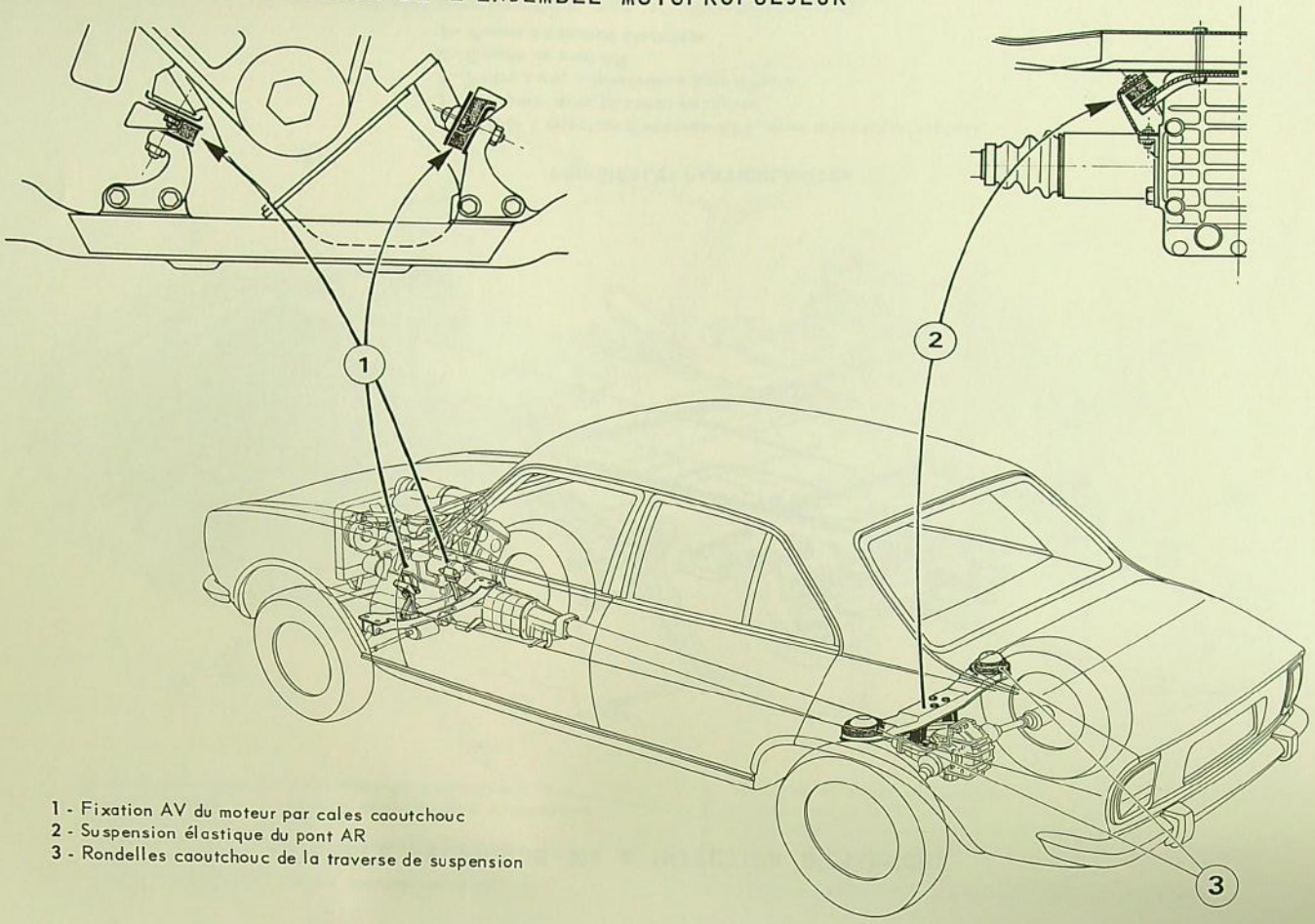

1 - Fixation AV du moteur par cales caoutchouc
2 - Suspension élastique du pont AR
3 - Rondelles caoutchouc de la traverse de suspension

NOTES

MOTEUR KF6 A INJECTION D'ESSENCE

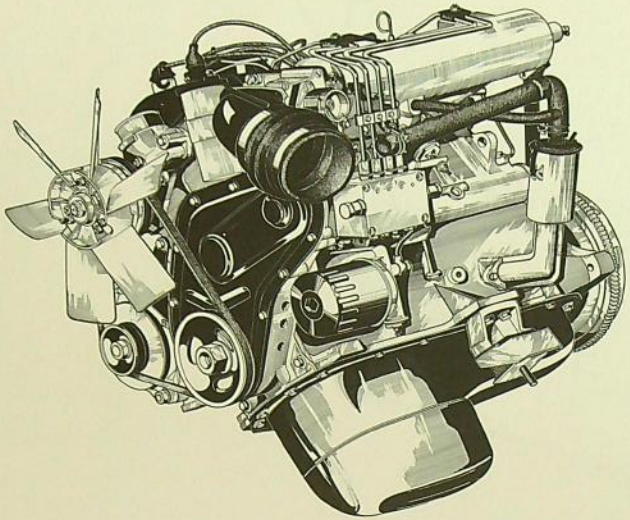

MOTEUR XM A CARBURATEUR

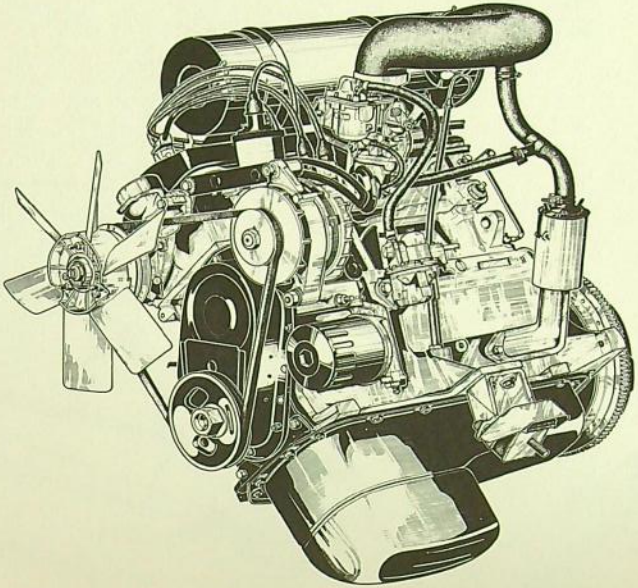

MOTEURS

CARACTERISTIQUES PAR COMPARAISON AVEC MOTEURS 404

	504		404	
	à carburateur	à injection	à carburateur	à injection
Types de moteurs	XM	KF6	XC6	XC.KF2
Cylindrée	1796 cm3		1618 cm3	
Course	81 mm		73 mm	
Alésage	84 mm		84 mm	
Rapport volumétrique	8,35/1		8,3/1	8,8/1
Puissance maximum (SAE)	87 ch	103 ch	80 ch	96 ch
Régime correspondant	5500 tr/mn	5600 tr/mn	5600 tr/mn	5700 tr/mn
Puissance spécifique au litre	48,4 ch/l	57,3 ch/l	49,4 ch/l	59,3 ch/l
Couple maximum (SAE)	15 m.kg	15,7 m.kg	13,5 m.kg	14,4 m.kg
Régime correspondant	3000 tr/mn	3000 tr/mn	2500 tr/mn	2800 tr/mn
Carburateur SOLEX	34 PBICA.5	—	34 PBICA.3	—
Pompe d'injection KUGELFISCHER	—	PL004-104-03	—	PL004-104-02
Contenance d'huile de la pompe	—	0,400 l	—	0,400 l
Injecteurs	—	DL020B	—	DL020B
Tarage initial des injecteurs	—	de 30 à 38 bars	—	de 30 à 38 bars
Tarage minimum admis	—	15 bars	—	15 bars
Pompe d'alimentation	mécanique	électrique	mécanique	électrique
Filtre à essence PURFLUX	—	CP15DE	—	CP15DE
Elément filtrant	—	C113	—	C113
Filtre à air	sec	à bain d'huile	sec	sec
Contenance du carter d'huile	4 litres		4 litres	
Filtre à huile	Easy change		Easy change	
Elément filtrant	PURFLUX LS 152		PURFLUX LS 152	
Pompe à eau	à ventilateur débrayable		à ventilateur débrayable	
Radiateur (faisceau)	acier	cuivre	acier	cuivre
Surface frontale du radiateur	1440 cm2		1188 cm2	
Capacité totale circulation d'eau	7,8 litres		7,8 litres	
Calorstat (type métropole)	2036(75°C-167°F)		2036(75°C-167°F)	
Allumeur (courbe)	M48	M53	M48	M50
Avance allumage	10° ou 0,80 mm	10° ou 0,80 mm	11° ou 0,85 mm	11° ou 0,85 mm
Bougies d'allumage	AC44XL ou Marchal 35 HS	Champion N.6Y Marchal GT34HD	AC44XL ou Marchal 35 HS	AC42XL Marchal GT34HD
Bobine d'allumage	Ducellier 2070B ou SEV 3H	Ducellier 4112A	Ducellier 2070B ou SEV 3H	Ducellier 4112 A
Alternateur	monophasé	triphasé	monophasé	triphasé
• type	Ducellier 7529 A	SEV A14/30 ou PR.A13R.15	Ducellier 7529 A	SEV A14/30 ou PR.A13R.15
Démarreur	Ducellier 6189A ou Paris-Rhône D8E76		Ducellier 6081D ou Paris-Rhône D8E58	
Couronne de démarreur	135 dents		111 dents	

PUISSANCE - COUPLE - CONSOMMATION
504 à carburateur - Moteur XM

———————— Norme SAE
—·—·—·— Norme DIN (Ventilateur débrayé)
- - - - - - - - - Norme DIN (Ventilateur embrayé)

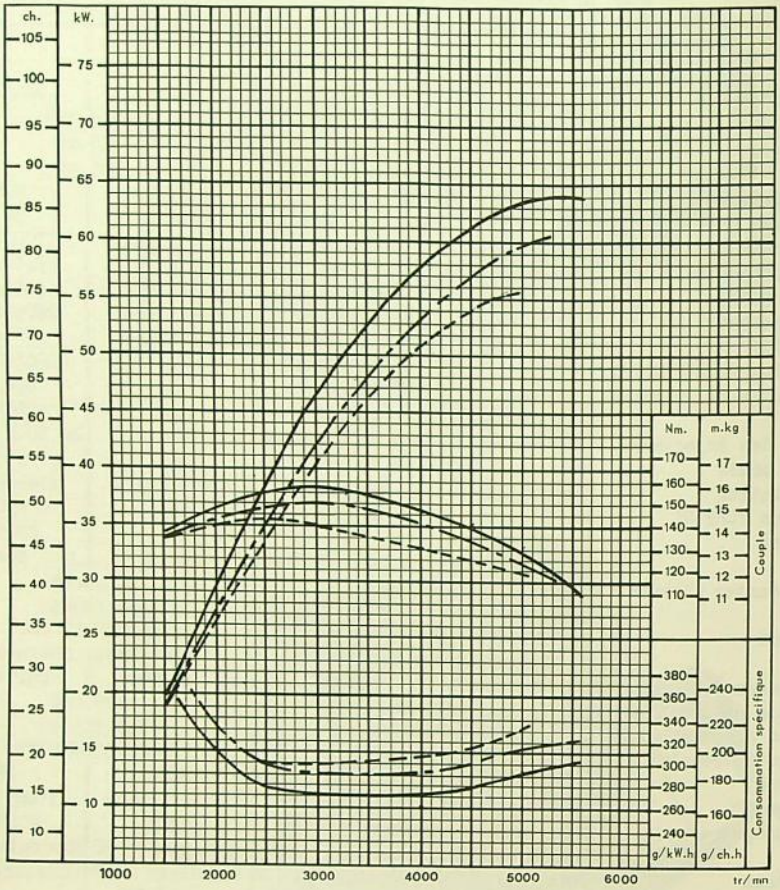

PERFORMANCES RELEVEES AU BANC

Régime moteur tr/mn		1 500	2 000	2 500	3 000(1)	3 500	4 000	4 500	5 000	5 270(2)	5 500(3)
Puissance SAE	kW	20	28,7	37,5	46,2	52,3	57,4	61	63,3	63,7	64
	ch	27,2	39	51	62,8	71	78	83	86	86,5	87
Couple SAE	Nm	127,5	136,4	143,2	147,1	140,3	136,4	129,5	120,7	116	110,8
	m.kg	13	13,9	14,6	15	14,3	13,9	13,2	12,3	11,8	11,3
Consommation SAE	g/kW.h	367	313	275	270	270	272	279	293	296	300
	g/ch.h	270	230	202	199	199	200	205	215	217	220

(1) - Régime correspondant au couple maximum du moteur
(2) - Régime correspondant à la vitesse maximum de la voiture en 4ème
(3) - Régime correspondant à la puissance SAE maximum du moteur

PUISSANCE - COUPLE - CONSOMMATION
504 à injection d'essence - Moteur KF6

——————— Norme SAE
—-—-—-— Norme DIN (ventilateur débrayé)
- - - - - - - - - - Norme DIN (ventilateur embrayé)

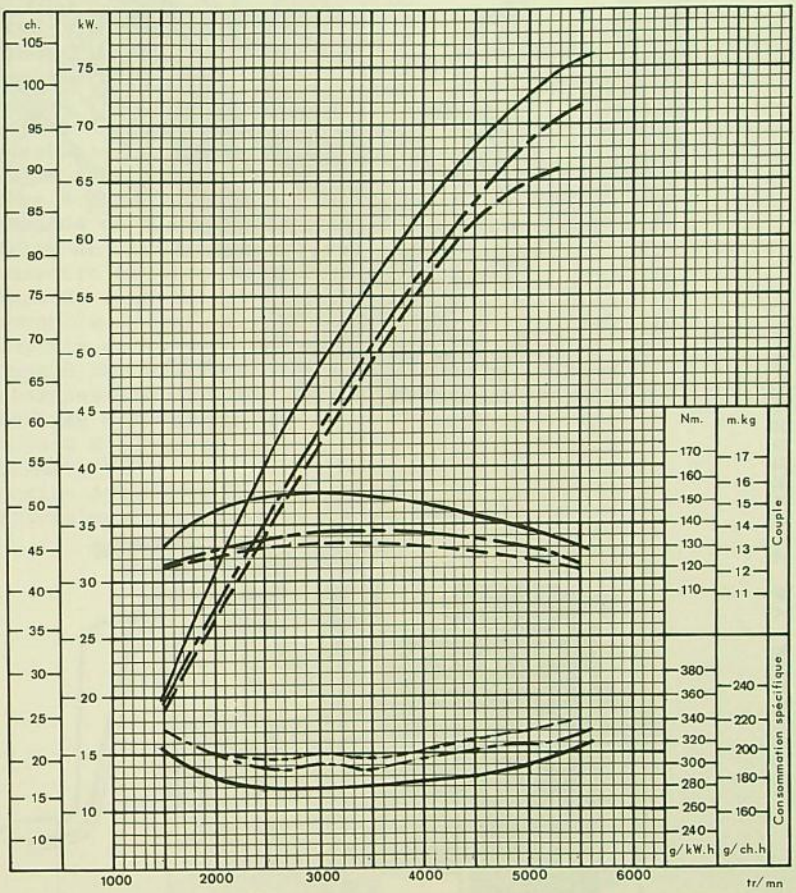

PERFORMANCES RELEVEES AU BANC

Régime moteur t/mn		1 500	2 000	2 500	3 000(1)	3 500	4 000	4 500	5 000	5 500(2)	5 600(2)
Puissance SAE	kW	20,6	30,5	40,1	48,4	55,8	62,6	68	72,5	75,5	**76**
	ch	28	41,5	54,5	65,8	76	85	92,5	98,5	102,5	**103**
Couple SAE	Nm	131,4	145,1	153	**154**	152	149,1	144,2	138,3	131,4	129,5
	m.kg	13,4	14,8	15,6	**15,7**	15,5	15,2	14,7	14,1	13,4	13,2
Consommation SAE	g/kW.h	313	288	**277**	279	280	285	288	300	313	315
	g/ch.h	230	212	**204**	205	206	209	212	220	230	232

(1) - Régime correspondant au couple maximum du moteur
(2) - Régime correspondant à la vitesse maximum de la voiture en 4ème
(3) - Régime correspondant à la puissance SAE maximum du moteur

MOTEUR X.M A CARBURATEUR

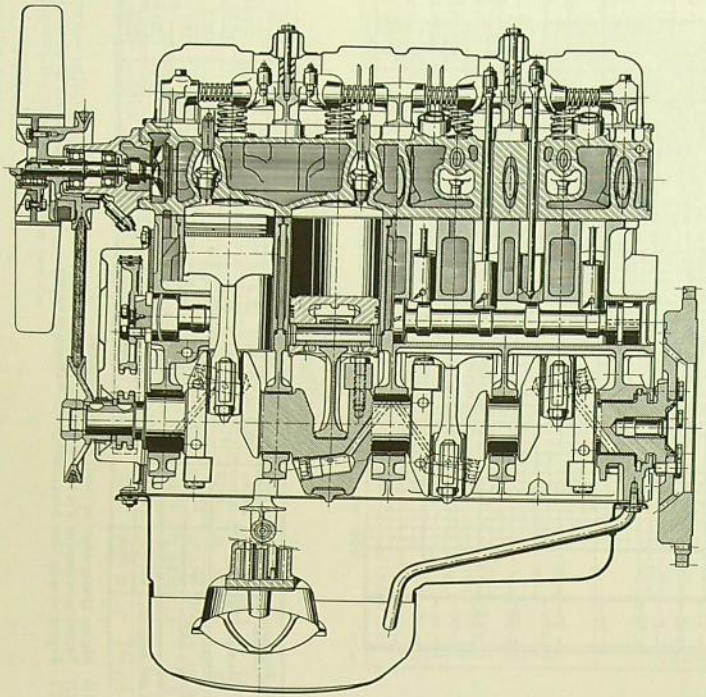

COUPE LONGITUDINALE

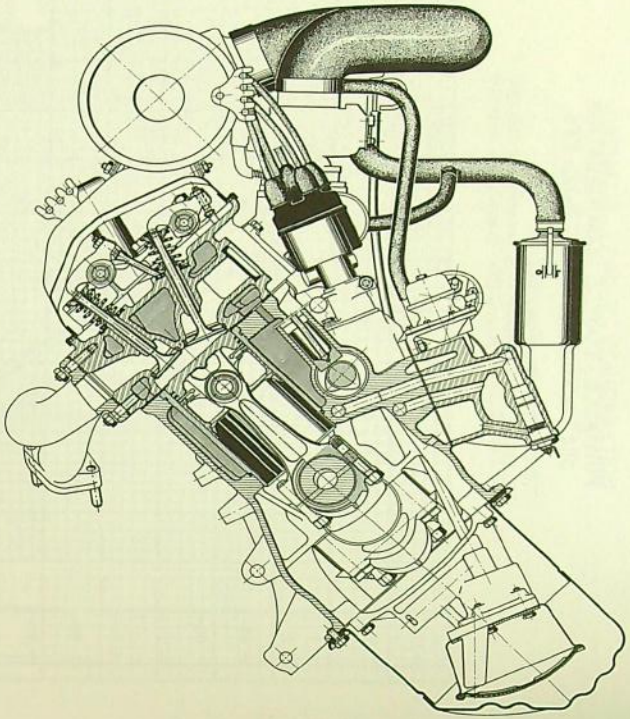

COUPE TRANSVERSALE

MOTEUR XM A CARBURATEUR

PRINCIPALES PIECES COMMUNES AU MOTEUR XC6 (404/9 CV)

- Joint de culasse REINZ
- Bloc-cylindres
- Chemises et joints
- Segment d'étanchéité et axes de piston
- Bielles
- Coussinets de bielles et de paliers
- Poulie de vilebrequin
- Arbre à cames
- Commande de distribution (pignons-chaîne-tendeur)
- Carter de distribution
- Poussoirs et tiges de culbuteurs
- Rampe de culbuteurs
- Couvercle de culbuteurs et joint
- Poussoir de pompe à essence
- Pompe à eau avec ventilateur débrayable
- Calorstat-thermistance et contacteur de ventilateur débrayable
- Tubulure d'échappement
- Support d'allumeur
- Allumeur M48
- Bougies AC44XL ou MARCHAL 35 HS
- Alternateur monophasé DUCELLIER 7529 A

DESCRIPTION DES PRINCIPALES PIECES PARTICULIERES PAR RAPPORT AU MOTEUR XC6

CULASSE XM

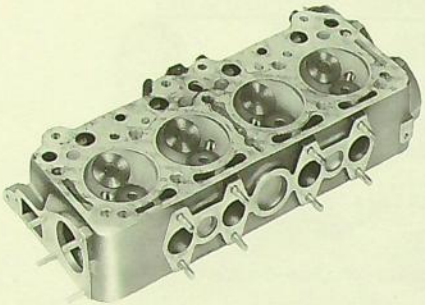

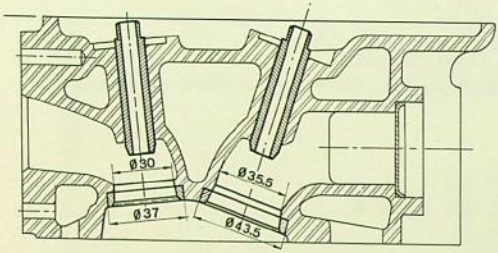

Particularités par rapport au moteur XC6

- Fixation de la tubulure d'admission par 4 vis M8 x 125 au lieu de 3
- Ø du siège de soupape d'admission : 43,5 mm au lieu de 42,5 mm

Couple de serrage

- Préserrage 6 m.kg
- Serrage 8,25 m.kg

Ordre de serrage

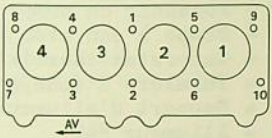

Sens de montage du joint de culasse REINZ

Inscription "DESSUS" côté culasse
Onglet à l'AV.G
Montage à sec

SOUPAPES XM - KF6

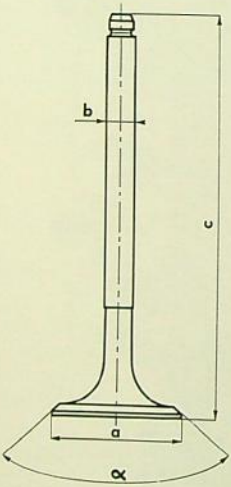

Soupape d'admission

	504	404
- angle α	120°	
- Ø tête (a)	42,5 mm	41,5 mm
- Ø queue (b)	8,02 mm	
- longueur (c)	118,75 mm	118,65 mm

Soupape d'échappement

Mêmes caractéristiques que celles du moteur XC6 mais avec queue chromée et portée stellitée

Rappel

	504	404
- angle α	90°	
- Ø tête (a)	35,5 mm	
- Ø queue (b)	8 mm	
- Longueur (c)	112 mm	

RESSORTS DE SOUPAPES XM - KF6

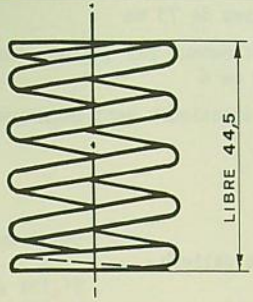

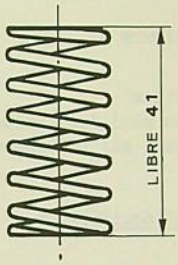

Ressort extérieur

	504	404
- Hauteur libre	44,5 mm	48,7 mm
- Ø du fil	4,3 mm	3,8 mm
- Ø intérieur	21,4 mm	
- Nombre total de spires	6,8	7,5
- Nombre de spires utiles	4,8	5,5
- Pas	à droite	

Ressort intérieur

	504	404
- Hauteur libre	41 mm	42,8 mm
- Ø du fil	3 mm	2,8 mm
- Ø intérieur	14 mm	
- Nombre total de spires	8,8	9,5
- Nombre de spires utiles	6,8	7,5
- Pas	à gauche	

PISTONS & SEGMENTS XM - KF6

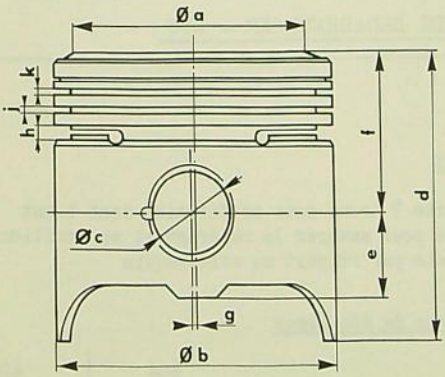

Piston

		504	404
cotes	a	66,5 mm	52,2 mm
	b	84 mm	
	c	23 mm	
	d	72,13 mm	81,9 mm
	e	24,7 mm	20,2 mm
	f	39,6 mm	45,95 mm
	g	1,2 mm	
	h	4 mm	4,5 mm
	j	2 mm	
	k	1,5 mm	2 mm

Segments

Segment racleur PERFECT CIRCLE : épaisseur 3,96 mm au lieu de 4,46 mm

Segment supérieur : épaisseur 1,5 mm au lieu de 1,98 mm

Le segment d'étanchéité et l'axe de piston sont identiques à ceux du moteur XC6

VILEBREQUIN XM - KF6

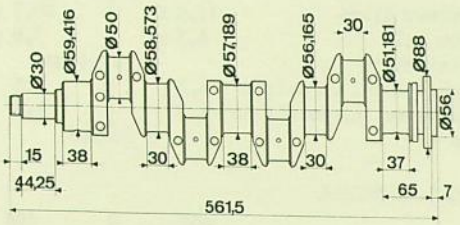

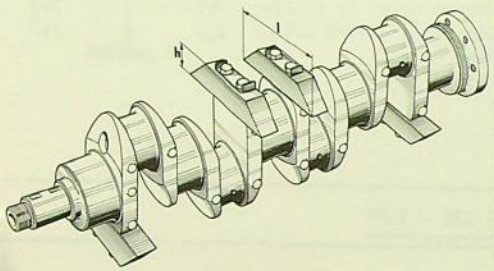

Course 81 mm au lieu de 73 mm

Fixation du volant moteur par 7 trous taraudés M11 × 150 au lieu de 6

Les autres caractéristiques sont communes à 404

Rappel

- Longueur totale	561,5 mm
- Ø des portées de paliers	
• AR	51,181 mm
• intermédiaire AR	56,165 mm
• milieu	57,189 mm
• intermédiaire AV	58,573 mm
• AV	59,416 mm
- Ø des manetons	50 mm
- Ovalisation maxi des manetons	0,007
- Cônicité maxi sur portées et manetons	0,01

Contrepoids d'équilibrage

	504	404
- Largeur I	127	130
- Hauteur h	26	29

VOLANT MOTEUR & COURONNE DE DEMARREUR XM - KF6

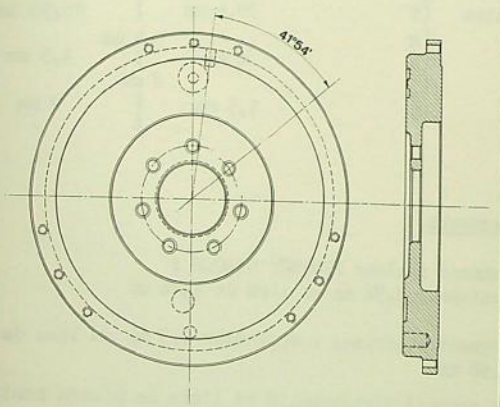

Volant

Comporte 7 trous pour sa fixation dont 1 est décalé pour assurer le repérage et sa position correcte par rapport au vilebrequin

Couronne de démarreur

	504	404
- Nombre de dents	135	111
- Ø extérieur	289,2 mm	286,79 mm

EPURE DE DISTRIBUTION XM

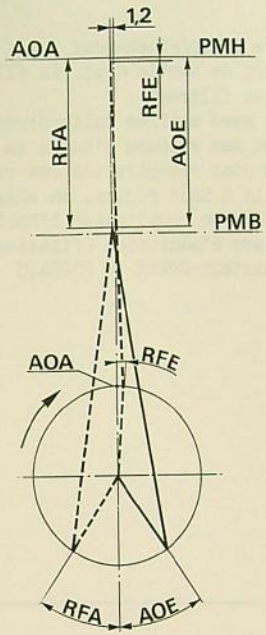

	504		404	
AOA	0°30'	0,002 mm	0°30'	0,013 mm
RFA	35°	75,58 mm	35°	68,08 mm
AOE	35°30'	75,58 mm	35°30'	67,92 mm
RFE	10°	0,8 mm	10°	0,707 mm

Les organes de distribution du moteur XM (arbre à cames, pignons, chaîne, tendeur) sont communs au moteur XC6.

CARBURATION - ALIMENTATION XM

Carburateur (réglages par comparaison avec 404)

Carburateur SOLEX	504	404
	34PBICA.5	34PBICA.3
Buse	27	26
Gicleur principal	145	137,5
Ajutage d'automaticité	170	160
Tube d'émulsion	28	
Gicleur de ralenti	50	45
Injecteur de pompe Haut	45	50
Gicleur de pompe de reprise	-	45
Course de pompe de reprise	3 mm	
Gicleur starter	160	
Pointeau attelé	1,70	
Flotteur	5,7 gr	

Pompe à essence : GUIOT type YY

Entraînée par un poussoir commandé par l'excentrique de l'arbre à cames

Caractéristiques : Débits : 60 l/h à 2000 tr/mn - 65 l/h à 2500 et 3000 tr/mn
Pression de débit : 75 mb à ces 3 régimes
Pression statique : 250 mb maxi

REASPIRATION DES VAPEURS D'HUILE XM

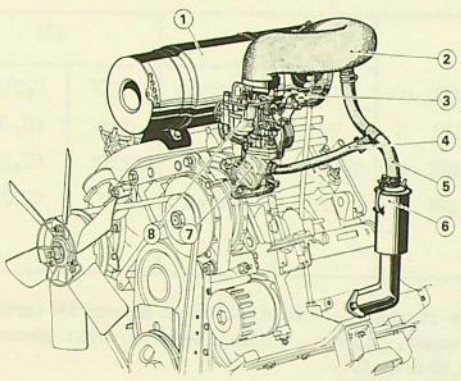

1 - Filtre à air/silencieux
2 - Raccord de sortie d'air du filtre à air
3 - Elément filtrant
4 - Tuyau avec orifice calibré pour réaspiration des vapeurs d'huile au ralenti
5 - Tuyau pour réaspiration des vapeurs d'huile à haut régime, en charge
6 - Tubulure de remplissage d'huile
7 - Tubulure d'admission (fixation par 4 vis)
8 - Carburateur SOLEX 34 PBICA.5

actéristiques du filtre à air

	504	404
Longueur	430 mm	417 mm
élément filtrant : Ø extérieur	116,5 mm	110 mm
Ø intérieur	85,5 mm	82 mm
longueur hors tout	133 mm	136 mm

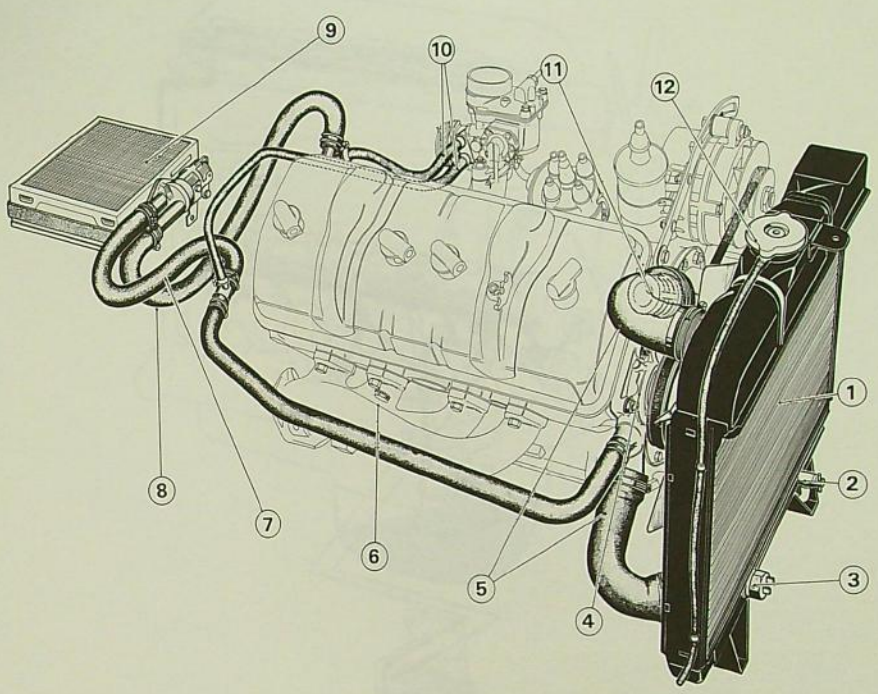

1 - Radiateur - faisceau acier (surface frontale 1440 cm2)
* 2 - Bouchon de vidange radiateur
* 3 - Contacteur de ventilateur débrayable
* 4 - Pompe à eau à ventilateur débrayable
5 - Raccords sur radiateur
* • raccord supérieur
• raccord inférieur
* 6 - Bouchon de vidange d'eau du moteur
7 - Tuyau d'arrivée de chauffage
8 - Tuyau de retour de chauffage
9 - Radiateur de climatiseur
10 - Raccords de réchauffage du carburateur
*11 - Calorstat
*12 - Bouchon à pression-dépression

* Pièces communes au moteur XC6

LUBRIFICATION

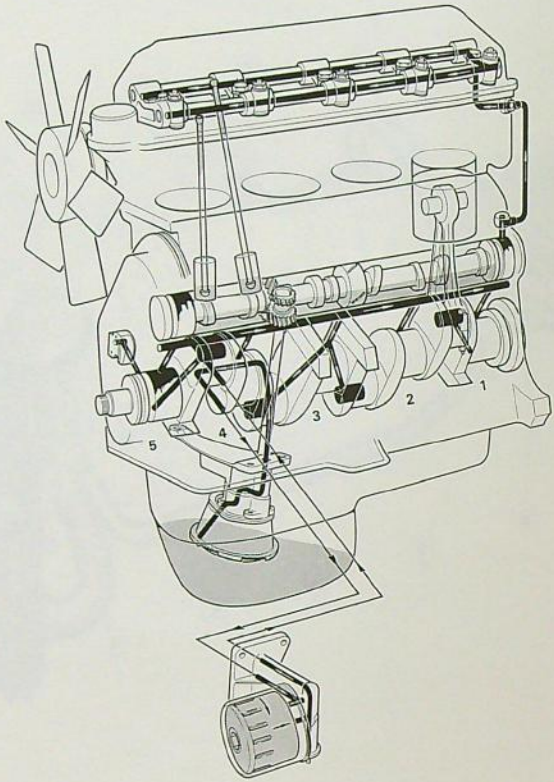

Entretien	Qualité d'huile	ESSO EXTRA MOTOR OIL 20 W/30/40
	Capacité	4 litres
	Niveau minimum	2,5 litres
	Vidange	tous les 5000 km
	Vérification du niveau	tous les 2500 km

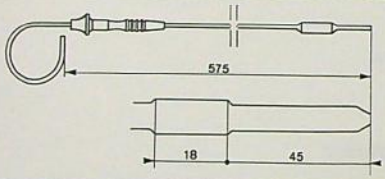

Jauge d'huile :

Identique à celle des moteurs KF2 et KF6

Pompe à huile (commune à XCKF.2 et KF.6)
Pompe à engrenages avec tamis solidaire du couvercle

Filtre à huile (commun à XC6)
Avec cartouche EASY-CHANGE, PURFLUX LS 152
Surface filtrante : 27,50 dm2

ECHAPPEMENT

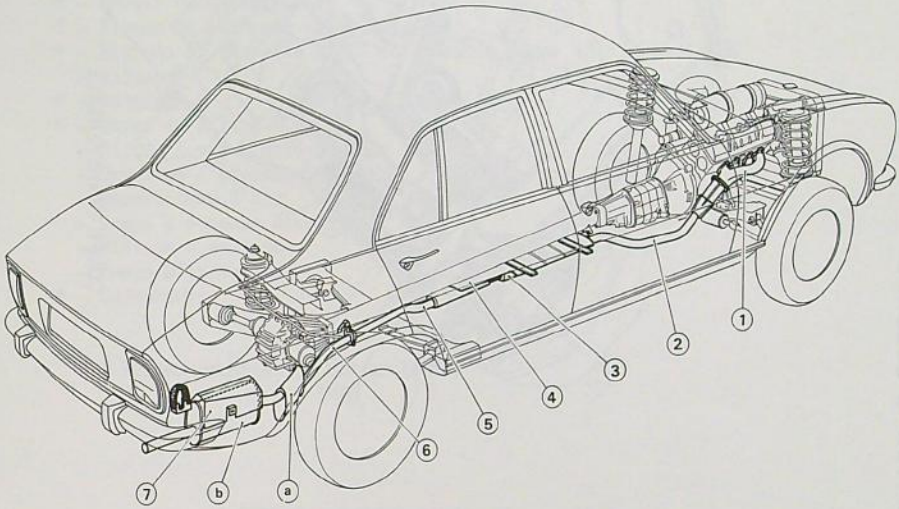

1 - Tubulure d'échappement à double sortie (commune à XC6)
2 - Tuyau AV
3 - Silencieux AV
4 - Tôle pare-chaleur du plancher AV
5 - Tuyau avec silencieux intermédiaire
6 - Tuyauterie AR avec :
    a - Pot de détente
    b - Silencieux AR
7 - Tôle pare-chaleur du plancher AR

MOTEUR KF6 A INJECTION D'ESSENCE

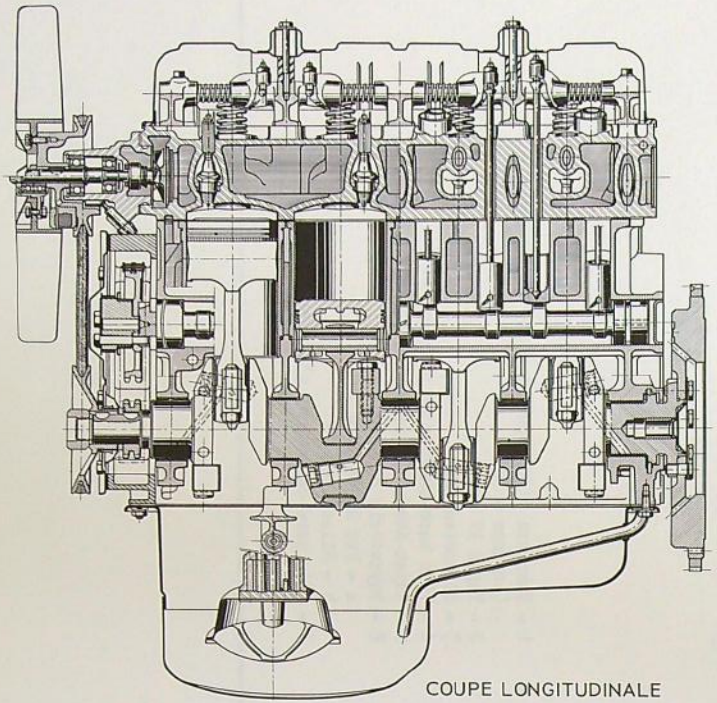

COUPE LONGITUDINALE

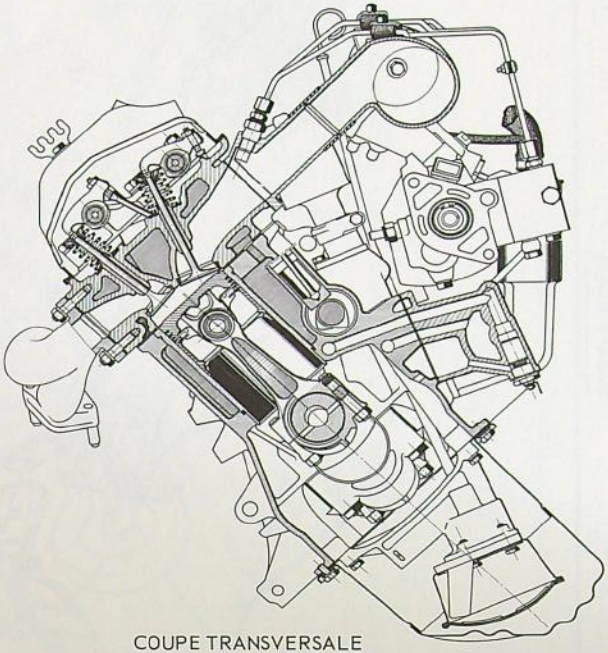

COUPE TRANSVERSALE

PRINCIPALES PIECES PARTICULIERES PAR RAPPORT AU MOTEUR XM

- Culasse
- Bloc-cylindres - fonction pompe essence.
- Arbre à cames
* - Carter de distribution
* - Pignon de commande arbre à cames
* - Pignons et courroie SEDIS de commande pompe d'injection
- Allumeur
* - Bougies
* - Corps de filtre à huile
- Filtre à air à bain d'huile
- Tubulure d'admission
- Répartiteur d'air
- Pompe à essence électrique
- Filtres à essence
- Pompe d'injection
* - Injecteurs

* Pièces communes au moteur XC.KF2

DESCRIPTION DES PRINCIPALES PIECES PARTICULIERES AU MOTEUR KF6

CULASSE

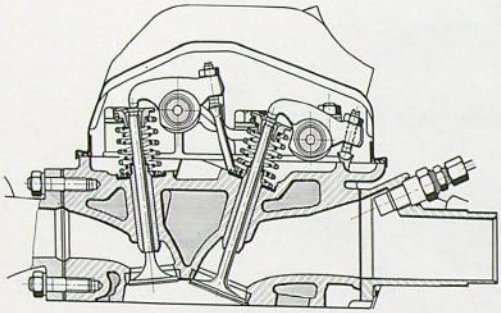

Avec chapelles d'admission séparées par cylindre.

Les autres caractéristiques sont identiques à celles de la culasse du moteur XM

BLOC-CYLINDRES

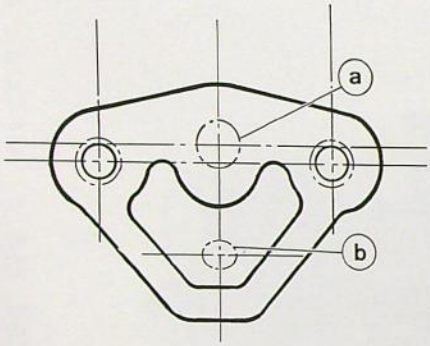

Particularités par rapport au bloc-cylindres du moteur XM :

Sans trou de Ø 8 mm du poussoir de pompe à essence (a) ni trou de Ø 6 mm de retour d'huile (b)

ARBRE A CAMES

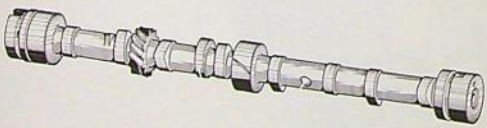

Cames d'admission

	KF6	XM
Hauteur de la came	36,41 mm	35,76 mm
Levée de came	6,79 mm	6,14 mm

Cames d'échappement

	KF6	XM
Hauteur de la came	36,34 mm	35,69 mm
Levée de came	6,86 mm	6,21 mm

ALLUMEUR

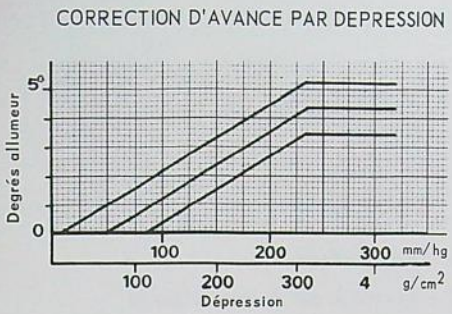

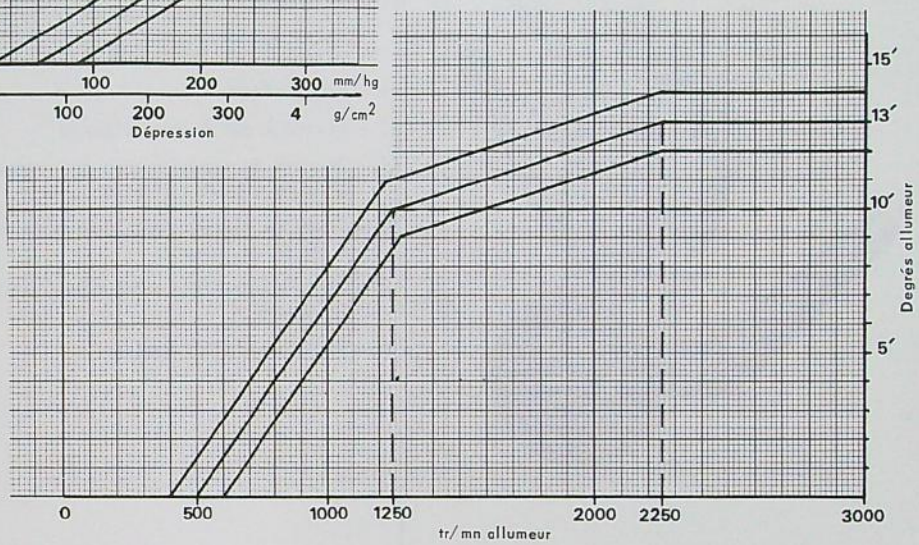

- Allumeur DUCELLIER fonctionnant selon courbes M53

- Rappel : Bougies MARCHAL GT 34 HD
  ou CHAMPION N 6 Y

REPARTITEUR D'AIR

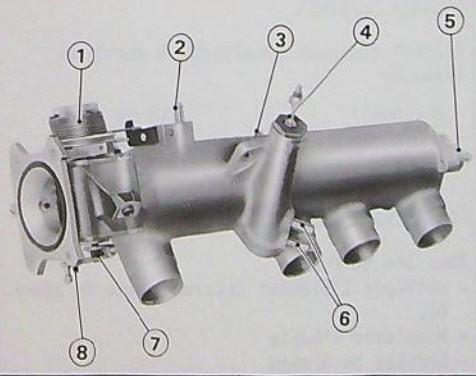

1 - Tambour d'accélérateur
2 - Prise de dépression du Mastervac
3 - Ajutage calibré de réaspiration des vapeurs d'huile au ralenti
4 - Elément thermostatique
5 - Electrovalve
6 - Prise de réchauffage de la chambre d'eau de l'élément thermostatique
7 - Levier de commande de pompe d'injection
8 - Prise de dépression de l'allumeur

ADMISSION D'AIR

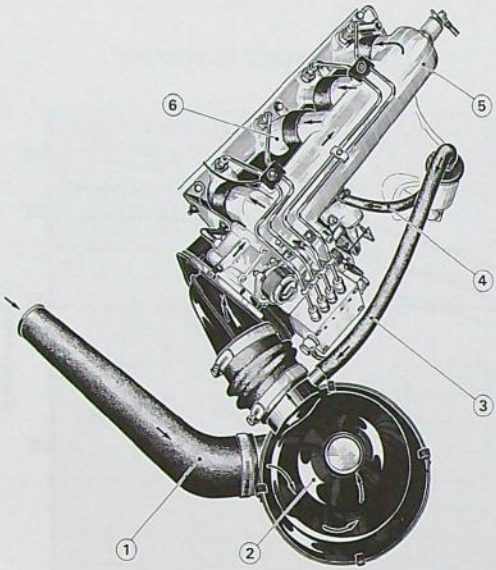

1 - Prise d'air

2 - Filtre à air à bain d'huile

3 - Raccord de réaspiration des vapeurs d'huile à haut régime en charge

4 - Tuyau de réaspiration des vapeurs d'huile au ralenti

5 - Répartiteur d'air avec corps papillon incorporé

6 - Tubulure d'admission

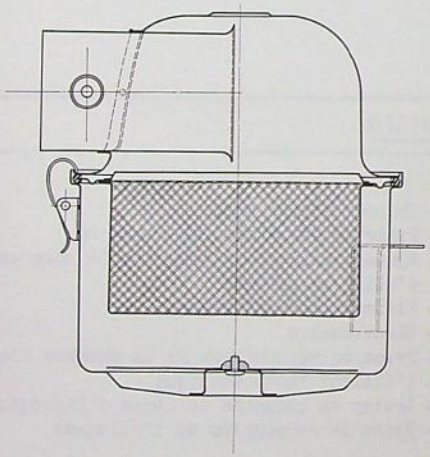

Filtre à air à bain d'huile

Contenance de la cuve : 0,270 l ou dm3
ESSO EXTRA MOTOR OIL 20 W/30/40

Elément filtrant

Elément filtrant métallique à chevrons inversés

- Ø élément	178 mm
- Ø hors tout	233 mm
- Hauteur hors tout	97 mm

Périodicité d'entretien

Tous les 5000 km :
- nettoyer l'élément filtrant dans du gas-oil
- Remplacer l'huile
- Refaire le niveau

NOTES

SCHEMA DU CIRCUIT D'ALIMENTATION D'ESSENCE

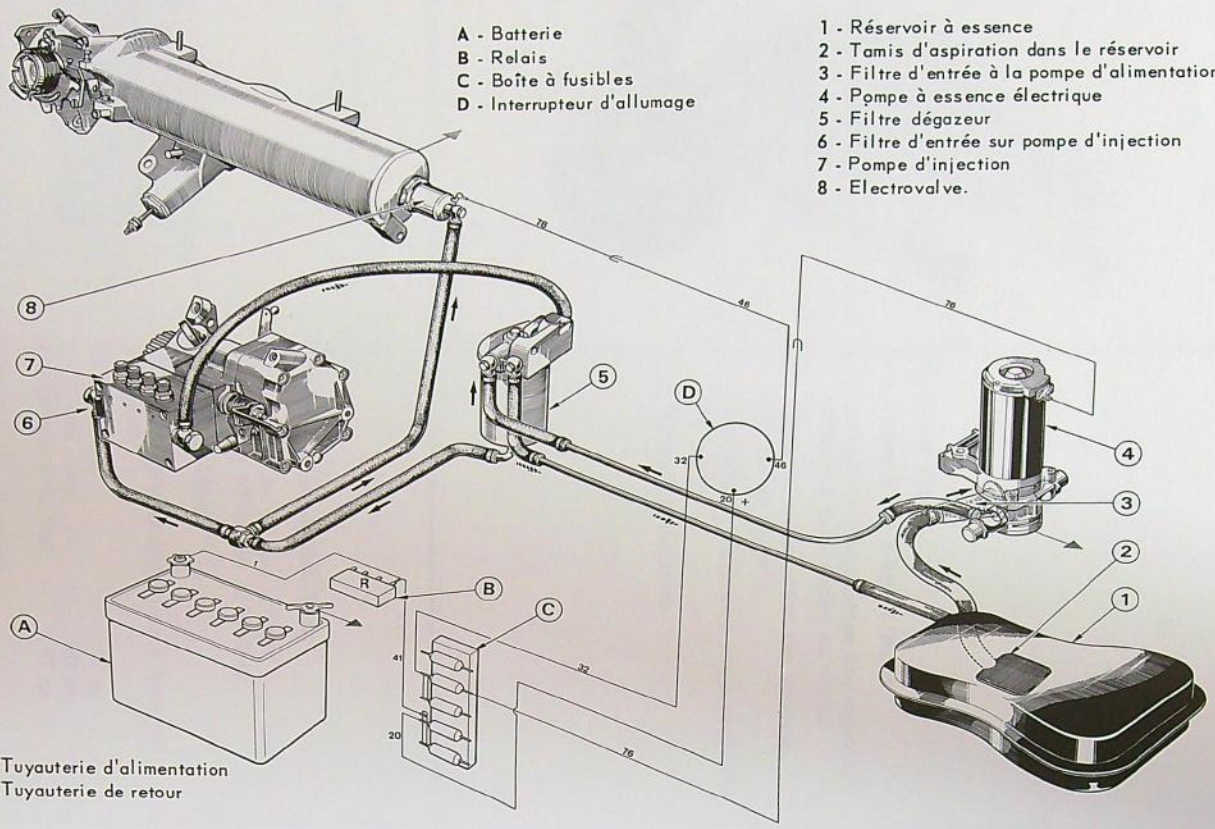

ALIMENTATION

Pompe d'alimentation

- Partie hydraulique : KUGELFISCHER
- Partie électrique : A.E.G.

Caractéristiques

- Débit	50 l/h
- Pression	1,2 kg/cm2
- Tension	12 V
- Puissance maximum	28 W
- Poids	1 kg environ

Elle est située sous le coffre AR et est fixée par des colonnettes élastiques

FILTRE DEGAZEUR

Filtre : PURFLUX type CP 15 DE
Cartouche filtrante: C 113
- Surface : 15 dm2
- Seuil de filtration : 1 micron

POMPE D'INJECTION

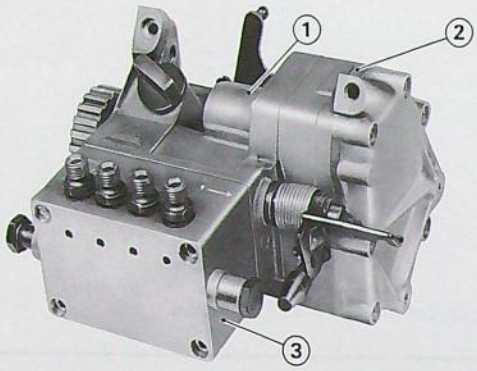

Constitution

1 - Corps principal
2 - Carter arrière avec son couvercle
3 - Tête hydraulique

Fixation

- à l'AV par une bride sur le carter de distribution

- à l'AR par l'intermédiaire d'un support sur le bloc-cylindres

Lubrification

0,4 l d'huile ESSO OLEOFLUID EP 40
ou UNIVIS 40

NOTES

REGLAGE DES COMMANDES

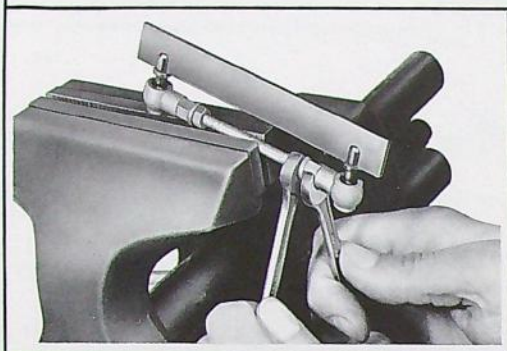

Réglage de la biellette de liaison

- Entr'axe des 2 rotules
  97,3 ± 0,1 mm
- Calibre 8.0112/R

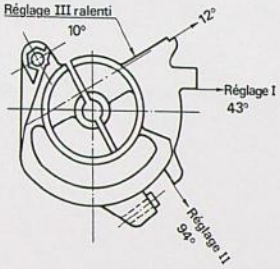

Secteur de contrôle

Réglage I
- Ouverture du papillon à 43°

Réglage II
- Ouverture du papillon à 94°
  (ouverture maxi)

Réglage III
- Ouverture du papillon à 10 ou 12°
  (ouverture mini)

Réglage I - Coordination pompe-papillon

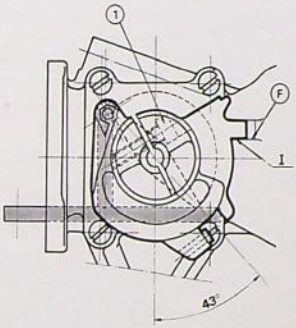

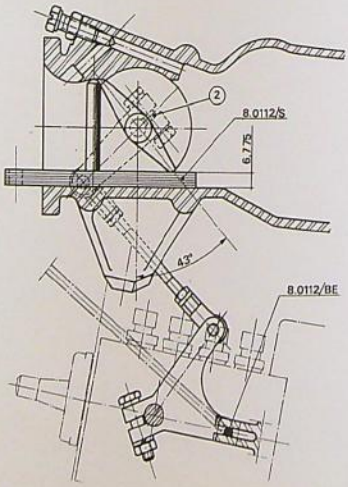

1 - Vis Allen de fixation du tambour de commande
2 - Boulon de fixation du levier de commande du papillon

8.0112/S cale de réglage
8.0112/BE broche

F - Face de référence du répartiteur

NOTES

Réglage II - Ouverture maximum du papillon

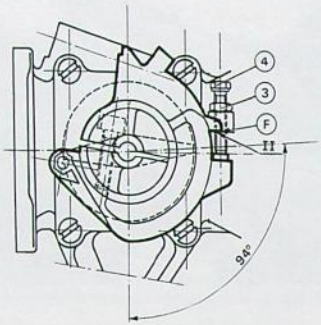

3 - Contre-écrou
4 - Vis de réglage

Réglage III - Ouverture minimum du papillon

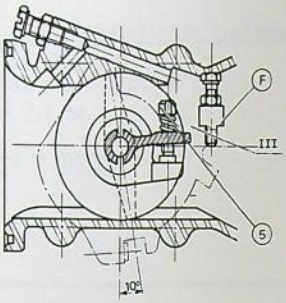

5 - Vis d'ouverture mini

F - face de référence du répartiteur

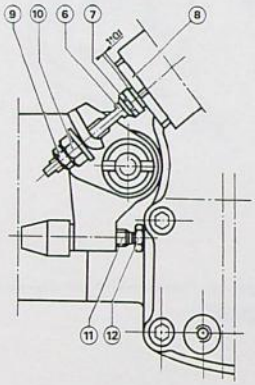

Réglage IV - Enrichisseur

(température de l'eau à 50°C)

6 - Tige de traction
7 - Ecrou (soupape d'air)
8 - Bouchon de fermeture
9 - Contre-écrou
10 - Ecrou (enrichisseur)
11 - Levier d'enrichisseur
12 - Butée sur la pompe d'injection

Outillage à utiliser :

8.0112 P clé de maintien de la tige de traction
8.0112 N cale de 1 mm

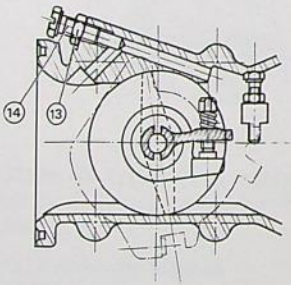

Réglage V - Ralenti

(moteur chaud : ventilateur débrayable enclenché)

13 - Contre-écrou
14 - Vis by-pass

Régime moteur : 800 à 850 tr/mn

NOTES

EMBRAYAGE

COUPE EN PERSPECTIVE

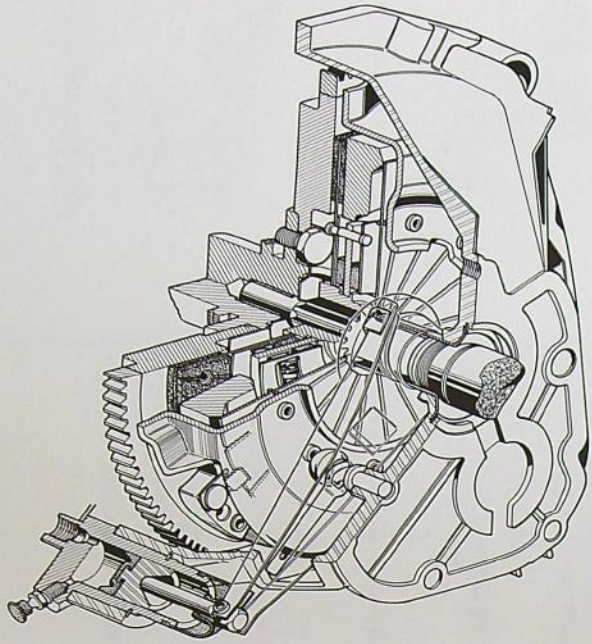

COUPE LONGITUDINALE

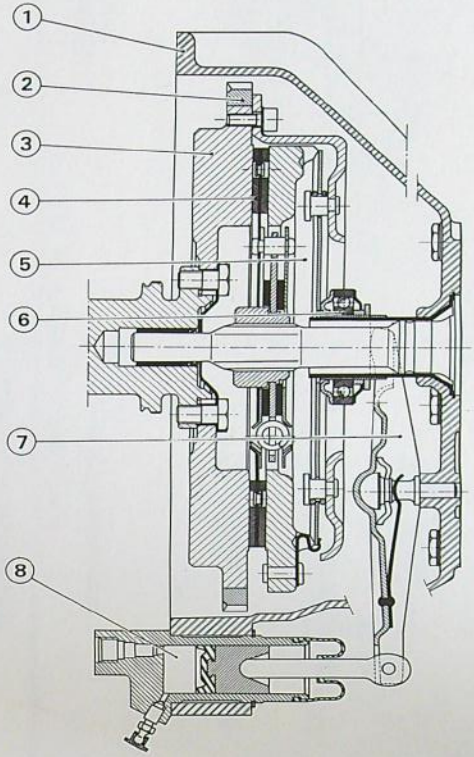

1 - Carter d'embrayage
2 - Couronne de démarreur
3 - Volant moteur
4 - Friction de Ø 145 × 215 mm
5 - Mécanisme Férodo
6 - Butée de débrayage à billes, guidée
7 - Fourchette de débrayage
8 - Cylindre récepteur

EMBRAYAGE

CARACTERISTIQUES PAR COMPARAISON AVEC 404

	504	404
Mécanisme à diaphragme FERODO	215DB(420 kg)	215DB(360 kg)
Friction à disque DENTEL		
épaisseur du disque	1,3 mm	1 mm
dimensions des garnitures	ø 215 × 145 mm	ø 215 × 145 mm
épaisseur de la friction (sous charge de 450 kg)	7,7 mm	7,7 mm
Butée de débrayage	à billes	
Commande	hydraulique	
Cylindre émetteur	ø 19 mm avec réservoir indépendant	ø 19 mm avec réservoir incorporé
Cylindre récepteur	ø 1"1/8 (28,60 mm)	

BOITE DE VITESSES BA7

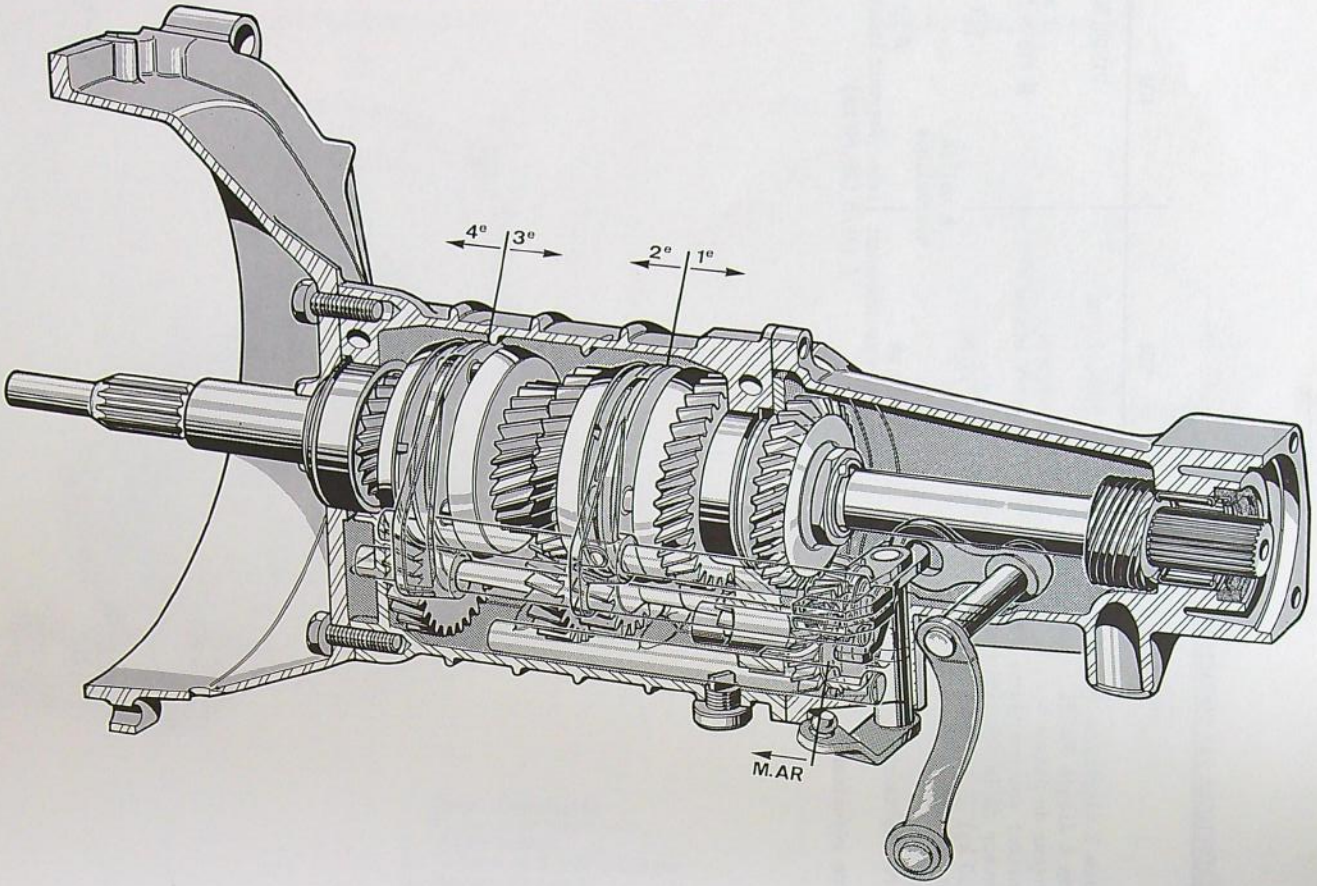

BOITE DE VITESSES BA7

CARACTERISTIQUES

	504 à carburateur	504 à injection
* Rapports de démultiplication :		
1ère	0,273	
2ème	0,461	
3ème	0,710	
4ème	1 (prise directe)	
M.AR	0,267	
* Commande	sous le volant (grille européenne)	
Couple de commande de compteur	10 × 20	10 × 19
* Contenance d'huile du carter	1,150 l d'ESSO EXTRA MOTOR OIL 20W/30/40	

* Périodicités d'entretien :

- Vérification du niveau	Tous les 5000 km
- Vidange	Tous les 10 000 km

* Caractéristiques communes à 404

PARTICULARITES PAR RAPPORT A LA BOITE BA7 DES 404 :

- Arbre moteur et arbre récepteur
  (cage à aiguilles de centrage de l'arbre récepteur dans l'arbre moteur avec aiguilles de Ø 4 mm au lieu de 3 mm)
- Pignons de marche AR à taille hélicoïdale
- Pignons de compteur :
  - 504 à carburateur : 20 dents " Verte " noir
  - 504 à injection : 19 dents rose double . pignon blanc
  - 404 à carburateur et à injection : 21 dents
- Carter AR avec levier de sélection et levier de passage des vitesses de forme particulière à 504
- Sans cardan

COUPE LONGITUDINALE DE LA BOITE DE VITESSES BA7

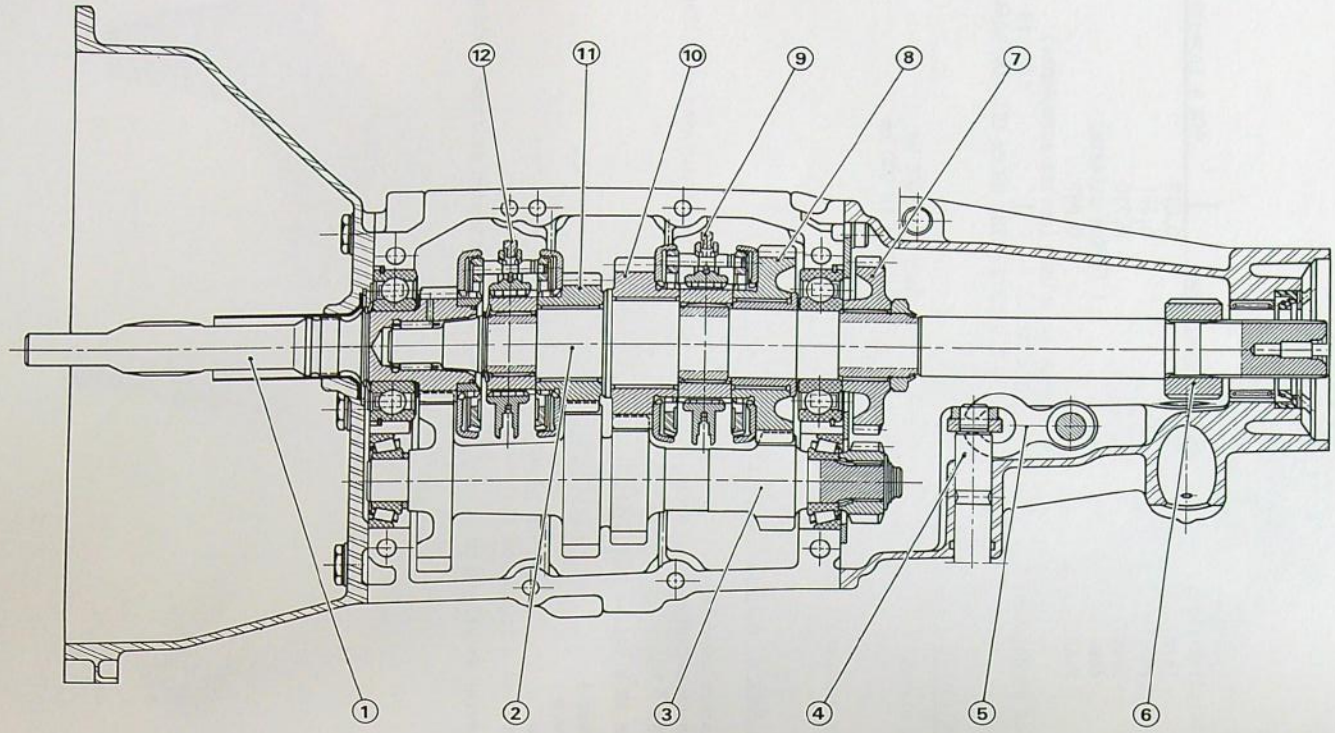

1 - Arbre moteur
2 - Arbre récepteur
3 - Arbre intermédiaire
4 - Commande de passage des vitesses
5 - Commande de sélection des vitesses
6 - Vis de compteur 10 filets

7 - Pignon de M.AR. - 31 dents
8 - Pignon de 1ère - 35 dents
9 - Synchroniseur de 1ère/2ème
10 - Pignon de 2ème - 29 dents
11 - Pignon de 3ème - 26 dents
12 - Synchroniseur de 3ème/4ème

NOTES

SCHEMA DE LA COMMANDE DE CHANGEMENT DE VITESSE

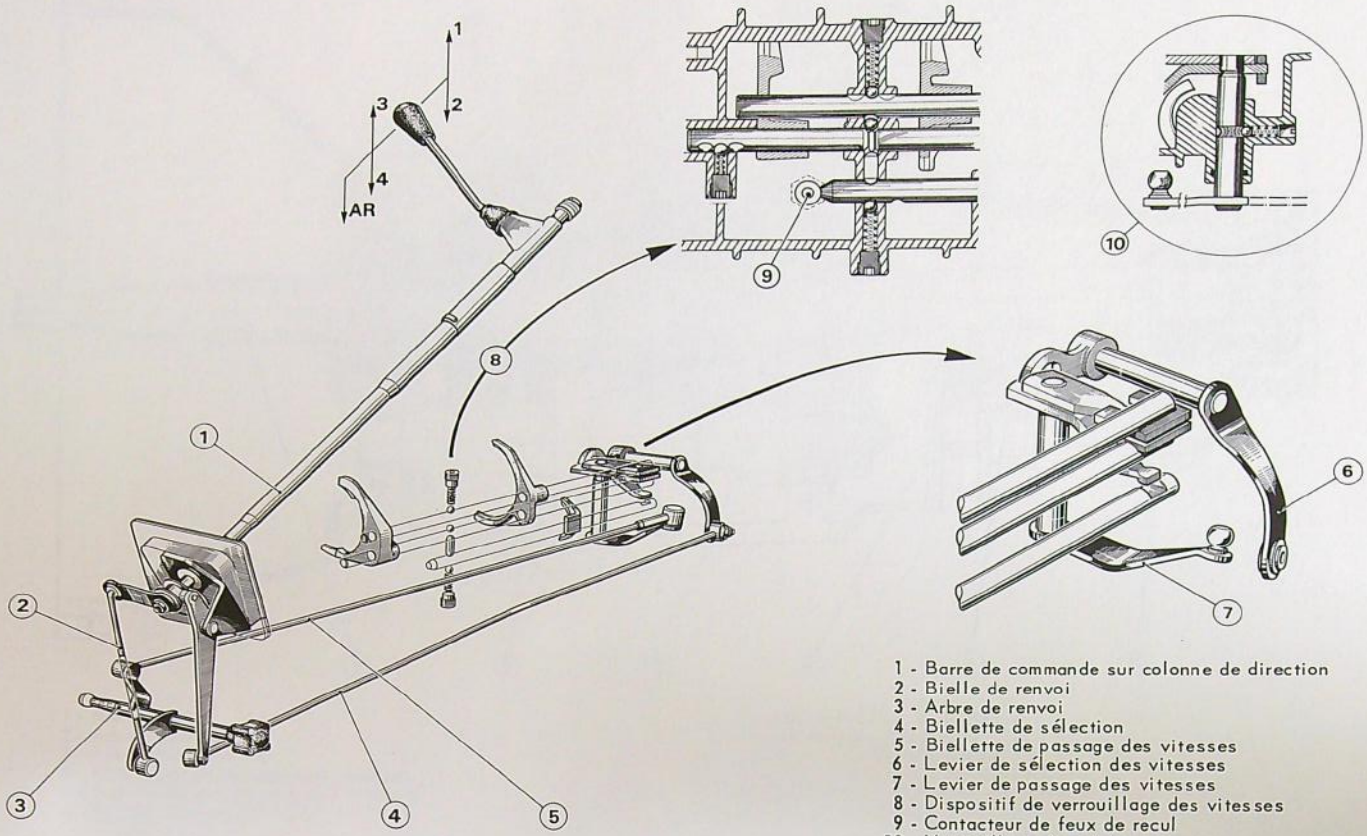

1 - Barre de commande sur colonne de direction
2 - Bielle de renvoi
3 - Arbre de renvoi
4 - Biellette de sélection
5 - Biellette de passage des vitesses
6 - Levier de sélection des vitesses
7 - Levier de passage des vitesses
8 - Dispositif de verrouillage des vitesses
9 - Contacteur de feux de recul
10 - Verrouillage du point mort

NOTES

CHAINE CINEMATIQUE DES VITESSES

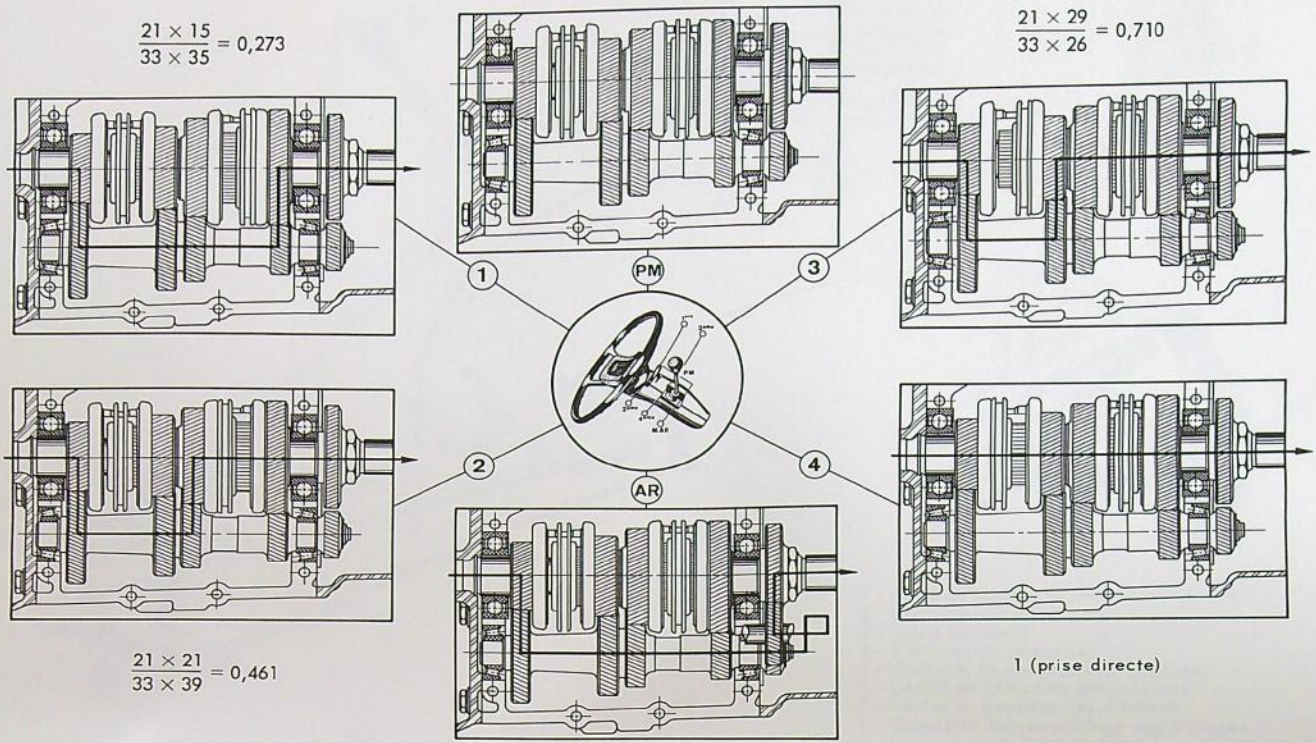

NOTES

ENSEMBLE DE TRANSMISSION

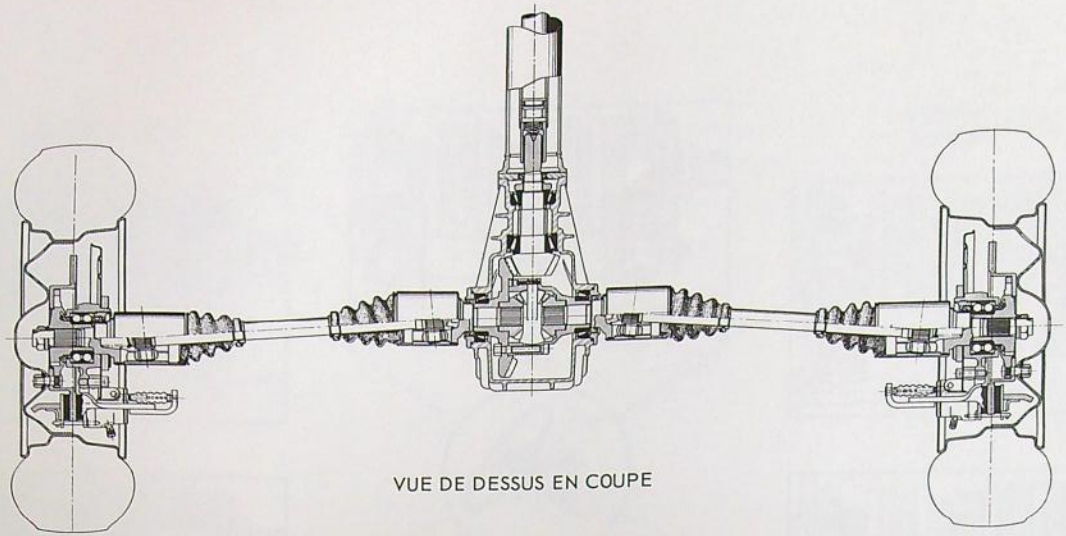

VUE DE DESSUS EN COUPE

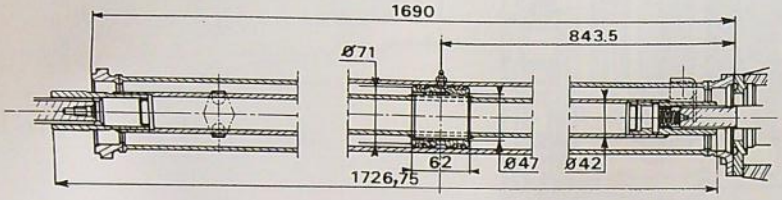

TRANSMISSION LONGITUDINALE

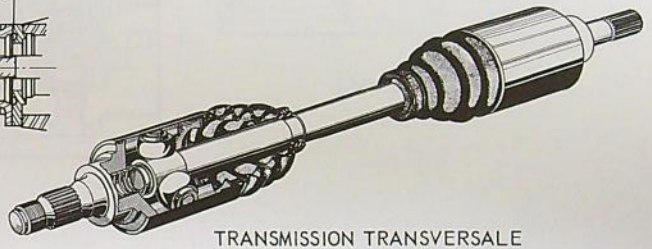

TRANSMISSION TRANSVERSALE

TRANSMISSION LONGITUDINALE

Tube de liaison	: longueur 1690 mm
Arbre de transmission	: Ø 42 mm - Ø de la bague 47 mm
Roulement milieu	: cage à aiguilles de Ø 47 × 55 × 16

TRANSMISSIONS TRANSVERSALES

Avec 2 joints tripodes homocinétiques à coulissement interne

ONT AR HYPOIDE

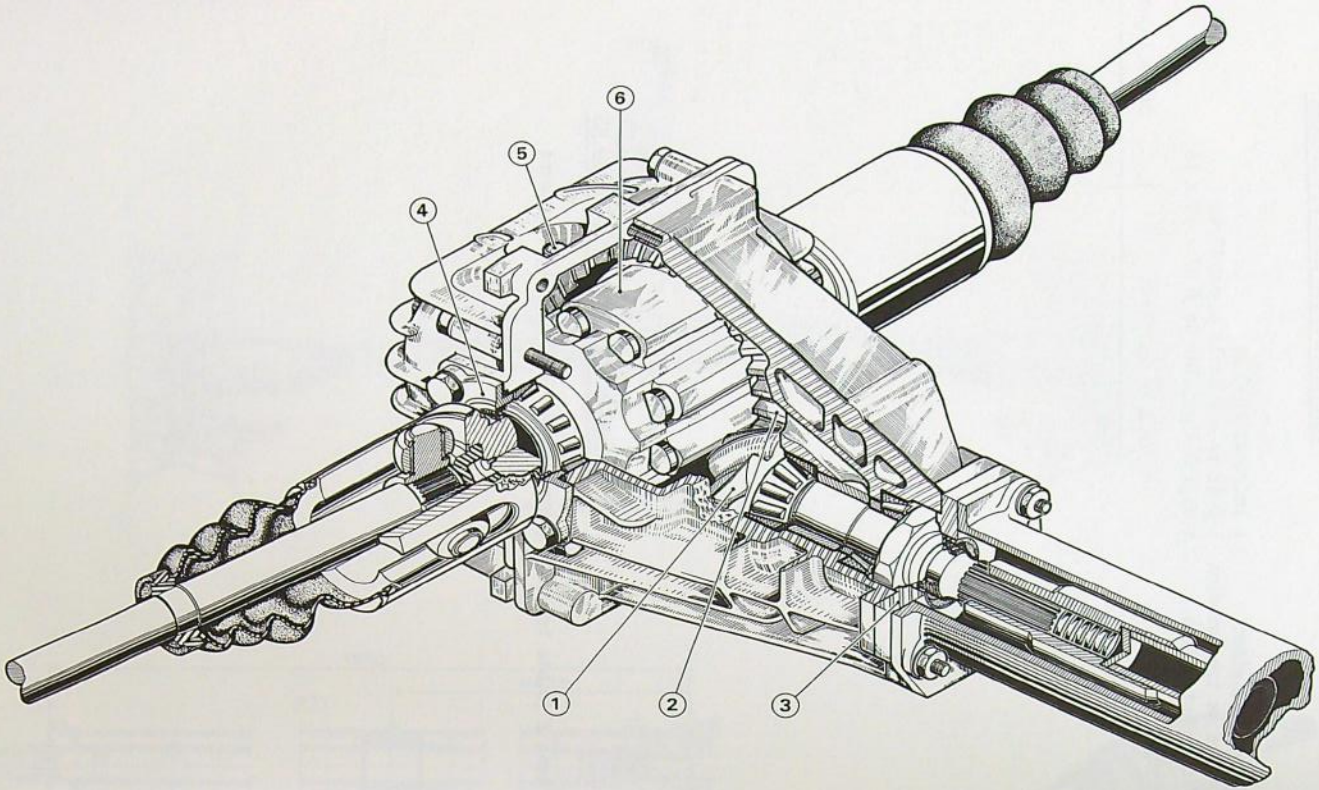

1 - Pignon d'attaque
2 - Couronne
3 - Plaque de fermeture AV
4 - Plaque de fermeture latérale
5 - Clapet de mise à l'air libre
6 - Boîtier de différentiel

PONT AR

CARACTERISTIQUES

	504 à carburateur	504 à injection
Type	HYPOIDE	
Couple	9 x 35	9 x 34
Rapport du pont	0,257(1) ou 3,888/1(2)	0,265(1) ou 3,777/1(2)
Rapports de démultiplication totale (3) :		
1ère	0,070	0,072
2ème	0,118	0,122
3ème	0,182	0,188
4ème	0,257	0,265
M.AR	0,069	0,071
Vitesse en 4ème pour 1000 tr/mn du moteur	29,62 km/h	30,50 km/h
Capacité d'huile	1,200 l d'ESSO GEAR OIL GP 90	
Périodicités : vérification du niveau	tous les 5000 km	
vidange	tous les 15 000 km	

1) Fraction de tour des roues pour 1 tour de l'arbre récepteur de la boîte de vitesses
2) Nombre de tours de l'arbre récepteur de la boîte de vitesses pour 1 tour des roues
3) Fraction de tour des roues pour 1 tour moteur, aux différentes démultiplications de la voîte de vitesses

COUPES DU PONT AR HYPOIDE

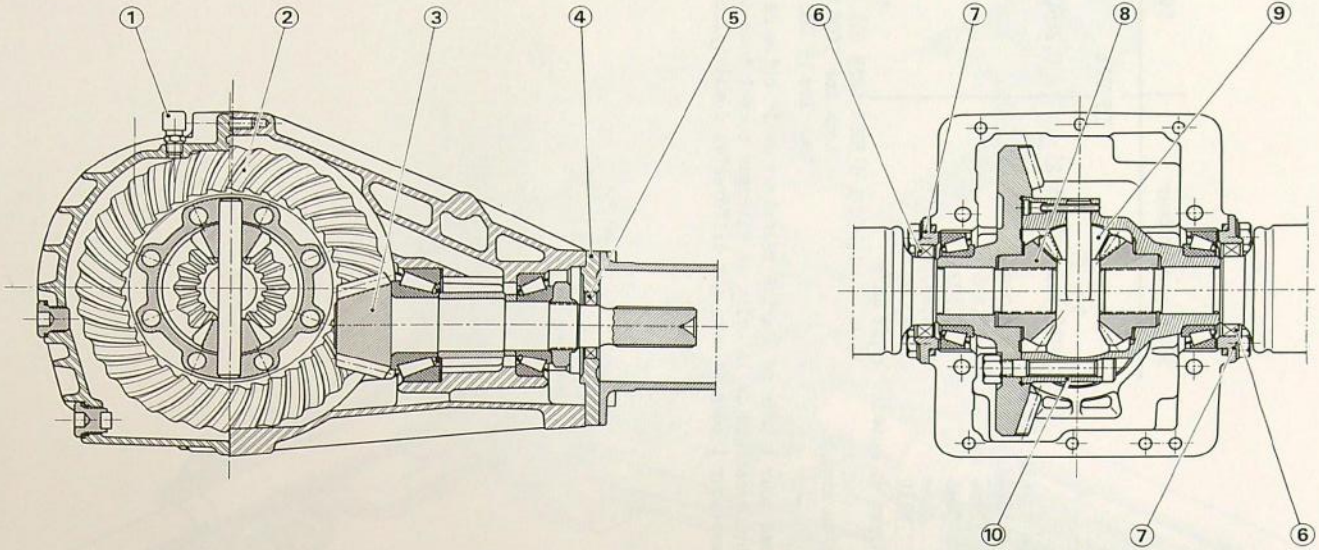

1 - Clapet de mise à l'air libre
2 - Couronne
3 - Pignon d'attaque
4 - Plaque de fermeture AV
5 - Joint d'étanchéité

6 - Joints d'étanchéité
7 - Plaques de fermeture latérales
8 - Pignon planétaire 16 dents
9 - Pignon satellite 10 dents
10 - Boîtier de différentiel droit

NOTES

Vitesses théoriques en km/h sur les 4 démultiplications aux divers régimes du moteur, avec pneus de 175 × 14" (175 × 355) dont la circonférence de roulement est de 1,92 m.

504 à carburateur

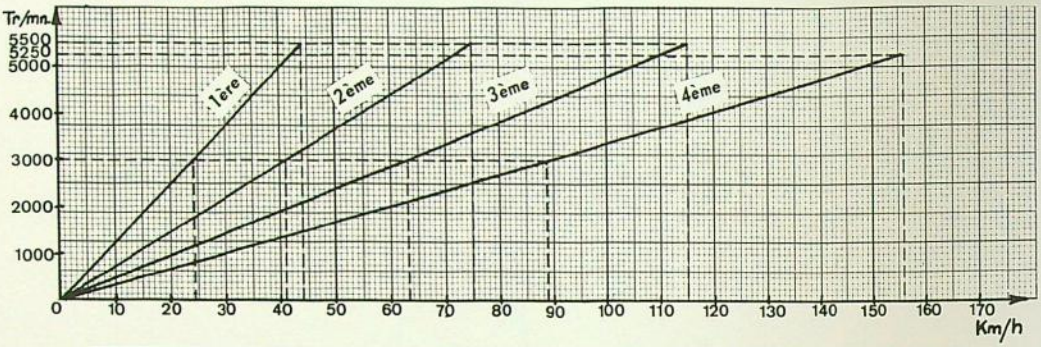

tr/mn	1ère	2ème	3ème	4ème
1 000	8,080	13,650	21,020	29,620
2 000	16,160	27,300	42,040	59,240
3 000(1)	24,240	41	63,060	88,860
4 000	32,320	54,600	84,080	118,480
5 000	40,400	68,250	105,100	148,100
5 270(2)	42,580	71,900	110,775	156
5 500(3)	44	75	115	-

504 à injection d'essence

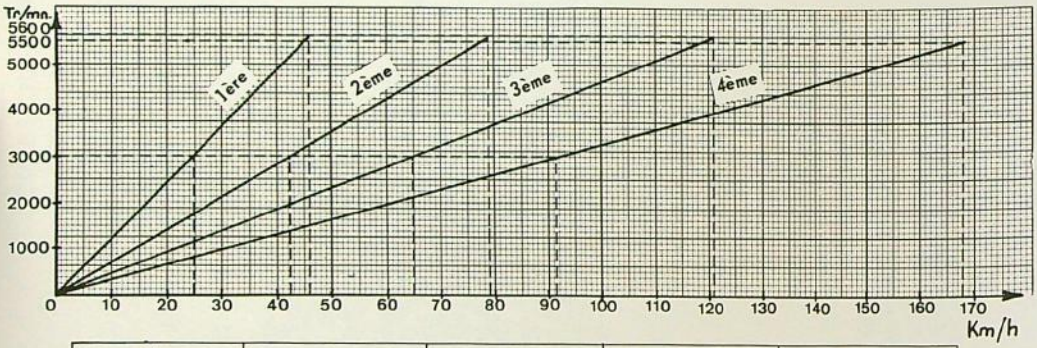

tr/mn	1ère	2ème	3ème	4ème
1 000	8,310	14,050	21,640	30,500
2 000	16,620	28,100	43,280	61
3 000(1)	24,930	42,150	64,920	91,500
4 000	33,240	56,200	86,560	122
5 000	41,550	70,250	108,200	152,500
5 500(2)	45,705	77,275	119,020	168
5 600(3)	46	78	121	

(1) Régime correspondant au couple maximum du moteur.

(2) Régime correspondant à la vitesse maximum de la voiture en 4ème.

(3) Régime correspondant à la puissance maximum du moteur et aux vitesses à ne pas dépasser en 1ère, 2ème, 3ème.

NOTES

ENSEMBLE TRAIN AR - SUSPENSION AR

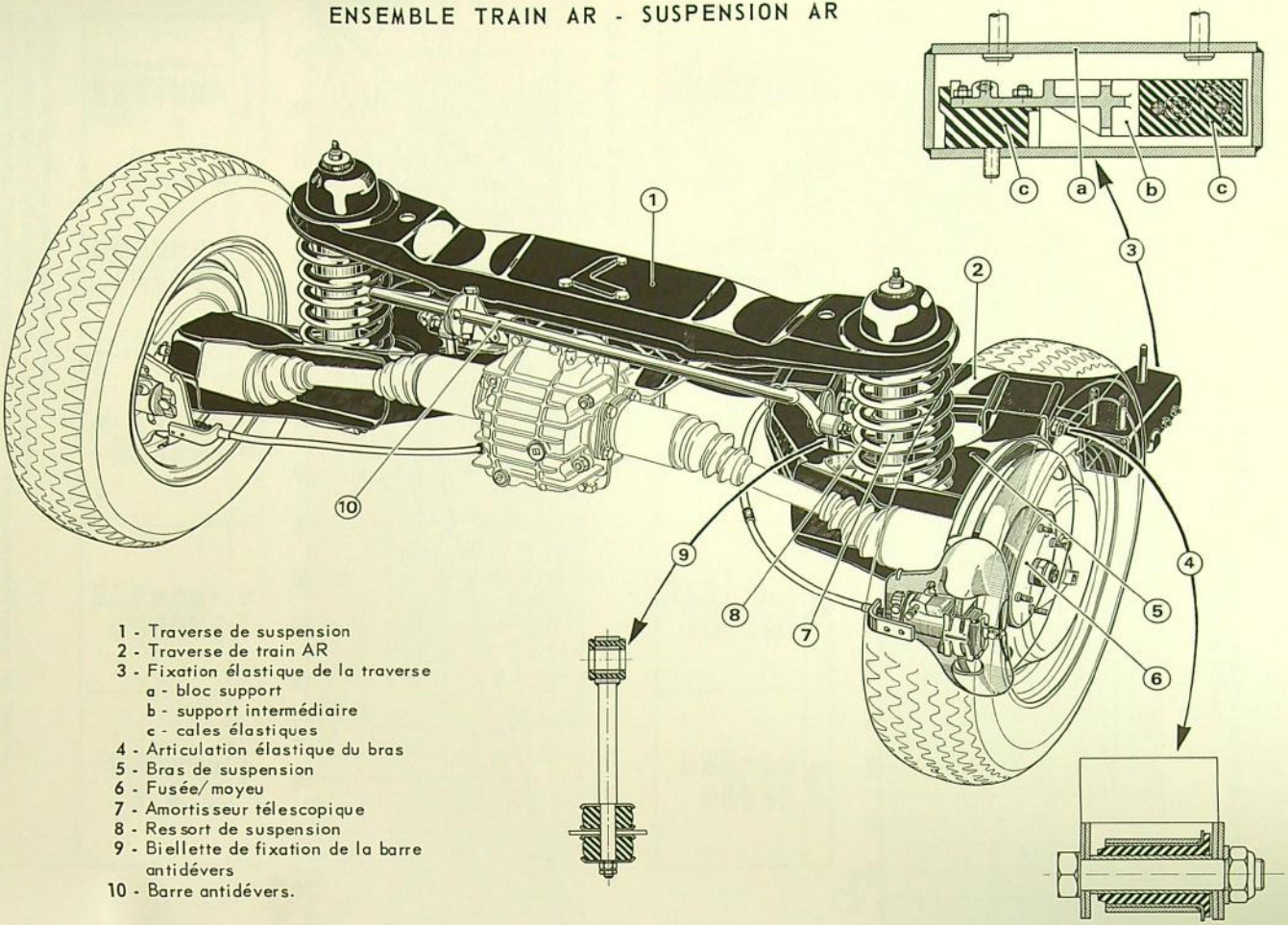

1 - Traverse de suspension
2 - Traverse de train AR
3 - Fixation élastique de la traverse
  a - bloc support
  b - support intermédiaire
  c - cales élastiques
4 - Articulation élastique du bras
5 - Bras de suspension
6 - Fusée/moyeu
7 - Amortisseur télescopique
8 - Ressort de suspension
9 - Biellette de fixation de la barre antidévers
10 - Barre antidévers.

TRAIN AR / SUSPENSION AR

CARACTERISTIQUES

Caractéristiques du train AR (Voiture en ordre de marche) :

- pincement des roues : $4{,}5 \begin{smallmatrix} +1 \\ -2 \end{smallmatrix}$ mm
- Contre carrossage : $1° \begin{smallmatrix} +0°40' \\ -0°20' \end{smallmatrix}$

Barre anti-dévers : Ø 18 mm

Amortisseurs AR : Télescopiques à double effet

Caractéristiques des ressorts AR :

Flexibilité pour 100kg	Ø extérieur à la base	Hauteur libre	Hauteur en mm sous charge de 318 kg	Repères
26 mm	135,75 mm	412 mm	de 324,5 à 329,5	Bleu et blanc
			de 329,5 à 334,5	Jaune et vert

- Flexibilité mesurée à la roue AR : 57 mm/100 kg

DEMI-TRAIN AR

1 - Traverse de train AR
2 - Bras de suspension
3 - Traverse de suspension
4 - Protecteur de disque
5 - Fusée
6 - Moyeu
7 - Disque de frein
8 - Barre antidévers
9 - Palier élastique de barre antidévers
10 - Rondelle caoutchouc de fixation de la traverse de suspension
11 - Ressort de suspension
12 - Amortisseur
13 - Coupelle caoutchouc de la traverse
14 - Butée de talonnage
15 - Coupelle supérieure caoutchouc de ressort
16 - Biellette de liaison de barre antidévers

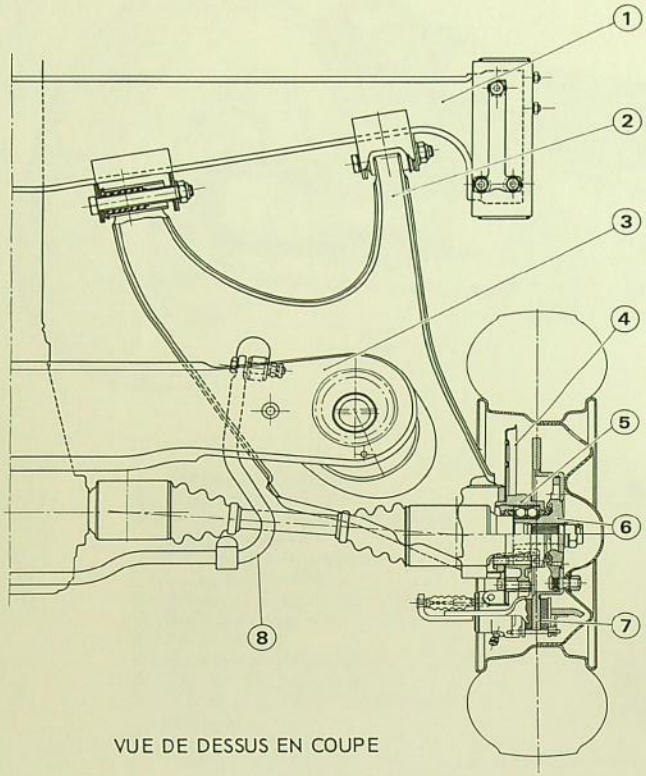

VUE DE DESSUS EN COUPE

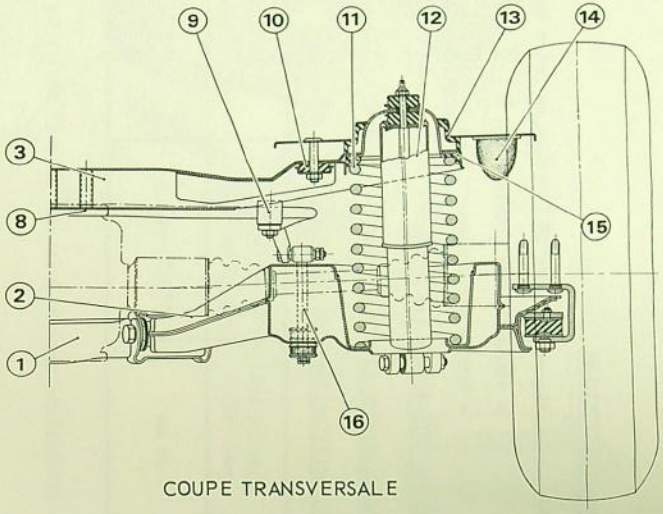

COUPE TRANSVERSALE

NOTES

ENSEMBLE TRAIN AV - SUSPENSION AV

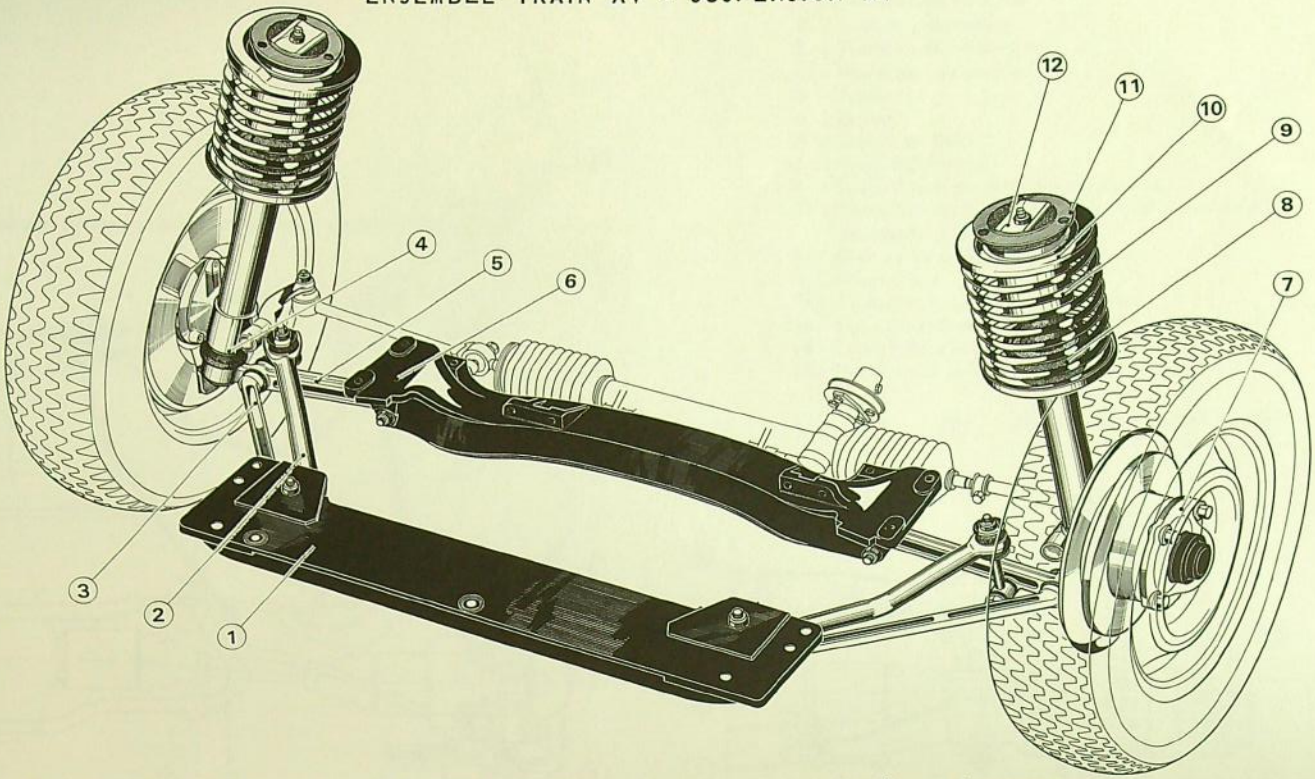

1 - Traverse AV en tôle d'acier
2 - Barre antidévers
3 - Bras AV de triangle
4 - Fusée avec amortisseur
5 - Bras AR de triangle
6 - Traverse principale en acier coulé
7 - Moyeu AV
8 - Butée de talonnage
9 - Ressort de suspension
10 - Coupelle supérieure de ressort
11 - Support élastique de fixation supérieure
12 - Coupelle de sécurité de détente

TRAIN AV/SUSPENSION AV

CARACTERISTIQUES

Caractéristiques du train AV	en ordre de marche	en charge nominale (1)
Pincement des roues	4,5 ± 1 mm	2 ± 1 mm
Carrossage	0° 38' ± 30'	− 0° 18'
Chasse	2° 40' ± 30'	3° 30'
Inclinaison des pivots	8° 54' ± 30'	9° 43'

(1) Voiture avec 4 personnes de 70 kg + 40 kg dans le coffre

Angles de braquage des roues	roue intérieure	roue extérieure
Angles maxi théoriques	45° 05'	35° 15'
Angles de contrôle	20°	18° 45'
	21°25'	20'

Barre anti-dévers : Ø 26 mm
Amortisseurs AV : télescopiques à double effet
Contenance d'huile: 0,300 l ou dm3 d'ESSO OLEOFLUID 40S
(avec 0,5 % de lécithine de soja)
Caractéristiques des ressorts AV :

Flexibilité pour 100 kg	Ø extérieur à la base	Hauteur libre	Hauteur sous charge de 318 kg	Repères
85 mm	163 mm	500 mm	de 225 à 230 mm	Blanc et vert
			de 230 à 235 mm	Rouge et vert

- Flexibilité mesurée à la roue AV : 70 mm/100 kg

COUPE LONGITUDINALE D'UN DEMI-TRAIN AV

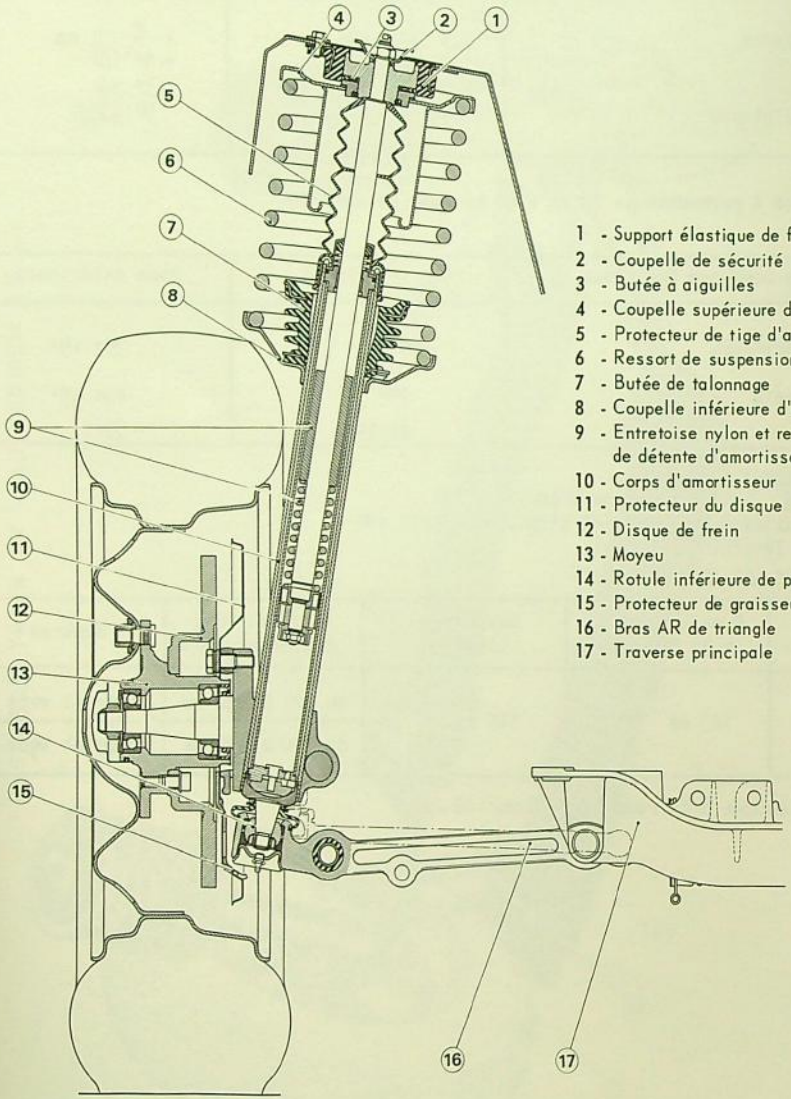

1 - Support élastique de fixation supérieure
2 - Coupelle de sécurité
3 - Butée à aiguilles
4 - Coupelle supérieure du ressort
5 - Protecteur de tige d'amortisseur
6 - Ressort de suspension
7 - Butée de talonnage
8 - Coupelle inférieure d'appui du ressort
9 - Entretoise nylon et ressort de limitation de détente d'amortisseur
10 - Corps d'amortisseur
11 - Protecteur du disque
12 - Disque de frein
13 - Moyeu
14 - Rotule inférieure de pivot de fusée
15 - Protecteur de graisseur de la rotule
16 - Bras AR de triangle
17 - Traverse principale

NOTES

ENSEMBLE DE DIRECTION

VUE EN PERSPECTIVE

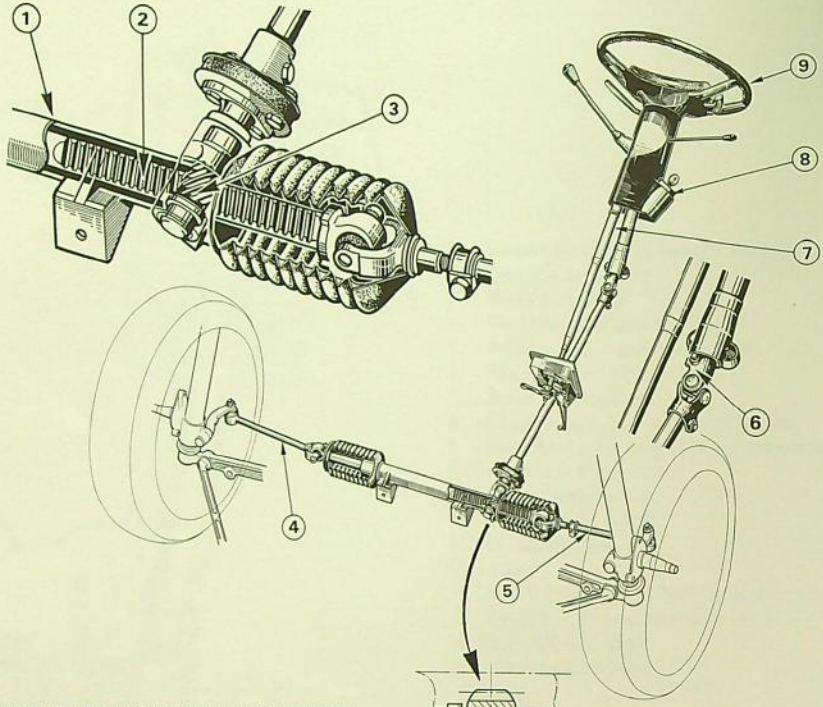

COUPE LONGITUDINALE DU CARTER DE DIRECTION

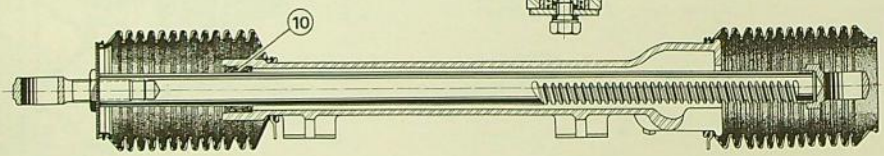

1 - Carter de direction
2 - Crémaillère de 32 dents
3 - Pignon de 7 dents
4 - Biellette de connexion droite
5 - Biellette de connexion gauche de longueur réglable
6 - Colonne de direction à cardan
7 - Barre de commande des vitesses
8 - Support d'antivol de direction
9 - Volant de direction
10 - Palier élastique de guidage de la crémaillère
11 - Poussoir de crémaillère

DIRECTION

CARACTERISTIQUES PAR COMPARAISON AVEC 404

	504	404
Rapport de démultiplication	1 à 22,2	1 à 18,6
Pignon	7 dents	8 dents
Crémaillère	32 dents	30 dents
Nombre de tours volant d'une butée à l'autre	4 tours 1/2	3 tours 3/4
Rayons de braquage		
- théorique (à l'axe de la roue)	5,11 m	4,92 m
- entre trottoirs (à l'extérieur de la roue)	5,20 m	5 m
- entre murs (hors tout)	5,45 m	5,38 m
Diamètre du volant	425 mm	425 mm

SCHEMA DU DISPOSITIF DE FREINAGE

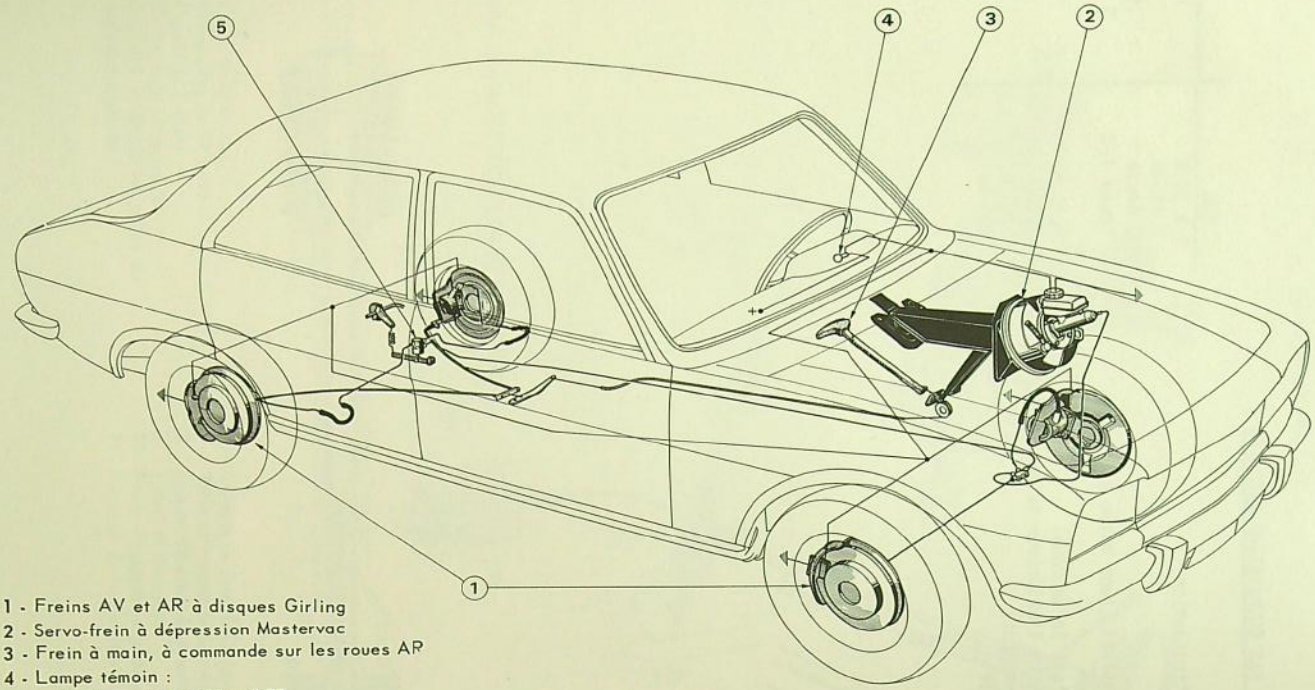

1 - Freins AV et AR à disques Girling
2 - Servo-frein à dépression Mastervac
3 - Frein à main, à commande sur les roues AR
4 - Lampe témoin :
- du niveau de Lockheed 55
et d'usure des garnitures
5 - Compensateur de freinage

FREINS

A disques sur les 4 roues, avec assistance et compensateur de freinage

CARACTERISTIQUES

FREINS AV :	
Type	GIRLING à 2 pistons avec armature flottante
Ø des disques AV	273 mm
Largeur de la piste de freinage	56 mm
Garnitures	avec témoin d'usure
Surface des patins de garnitures AV	37 × 2 = 74 cm2 (par roue)
Surface de freinage sur les disques AV	382 × 2 = 764 cm2 (par roue)
FREINS AR :	
Type	GIRLING à 2 pistons avec armature flottante et commande de frein de stationnement incorporée
Ø des disques AR	273 mm
Largeur de la piste de freinage	45,5 mm
Garniture AR	avec témoin d'usure
Surface des patins de garnitures AR	25 × 2 = 50 cm2 (par roue)
Surface de freinage sur les disques AR	325 × 2 = 650 cm2 (par roue)
Surface totale de freinage	2828 cm2
COMMANDE HYDRAULIQUE	
Assistance de freinage	par Mastervac Ø 200 mm
Compensateur de freinage	BENDIX asservi à la charge
Maître-cylindre	Ø 20,6 mm
Cylindre-récepteur étrier AV	Ø 54 mm
Cylindre-récepteur étrier AR	Ø 42,8 mm
Réservoir de liquide de freins	avec indicateur de niveau
Capacité totale du circuit hydraulique	0,470 l ou dm3
Commande des stops	Contacteur mécanique TORRIX
FREIN A MAIN	A commande par câbles sur roues AR, avec réglage automatique

PRINCIPE DE FONCTIONNEMENT DES FREINS AV ET AR

Coupe d'un frein AV.G

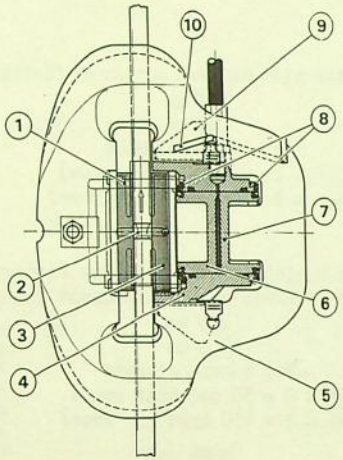

1 - Garniture extérieure
2 - Disque
3 - Garniture intérieure
4 - Corps de cylindre
5 - Armature flottante
6 - Piston de commande de la garniture intérieure
7 - Piston de commande de la garniture extérieure
8 - Joint d'étanchéité et de rattrapage de jeu automatique
9 - Plaquette de tension de l'armature
10 - Ressort d'appui de l'armature

Coupe d'un étrier de frein AR.G

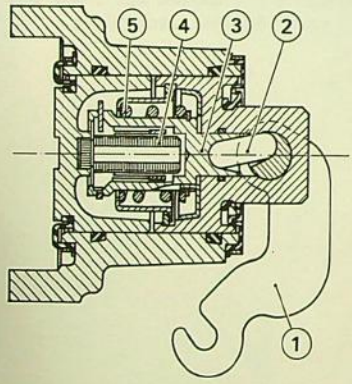

1 - Levier de commande
2 - Doigt d'excentrique
3 - Poussoir
4 - Butée
5 - Ressort de rappel

FREIN AV.G

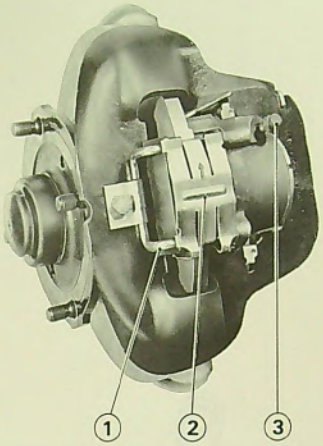

FREIN AR.G

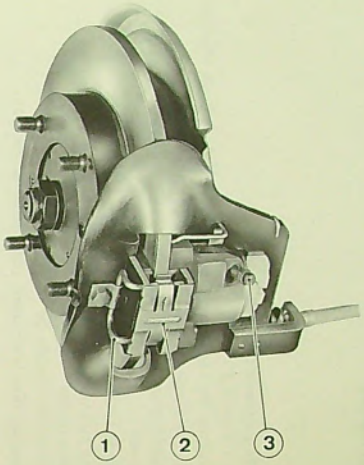

1 - Fourche de maintien des plaquettes
2 - Ressort d'appui des plaquettes
3 - Vis de purge

COUPE DU MASTERVAC ET DU MAITRE-CYLINDRE

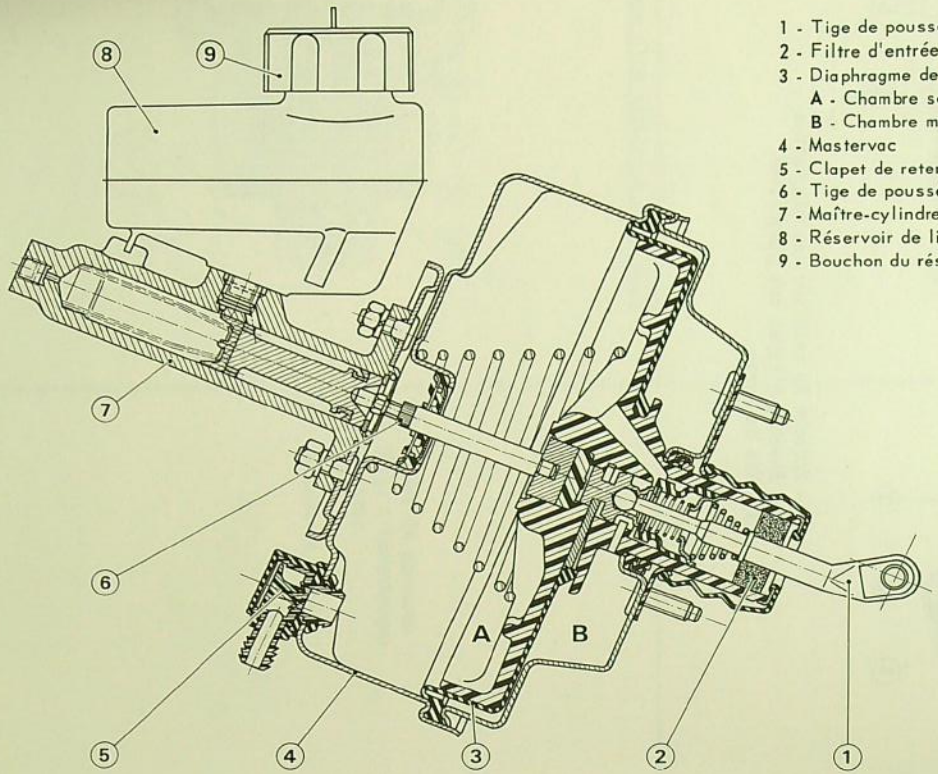

1 - Tige de poussée du Mastervac
2 - Filtre d'entrée d'air
3 - Diaphragme de séparation des chambres A et B du Mastervac
  A - Chambre soumise à la dépression du moteur
  B - Chambre mise en communication avec la pression atmosphérique
4 - Mastervac
5 - Clapet de retenue de dépression
6 - Tige de poussée du maître-cylindre
7 - Maître-cylindre
8 - Réservoir de liquide de freins et d'embrayage
9 - Bouchon du réservoir avec indicateur de niveau.

NOTES

SCHEMA DE PRINCIPE DE FONCTIONNEMENT DU COMPENSATEUR

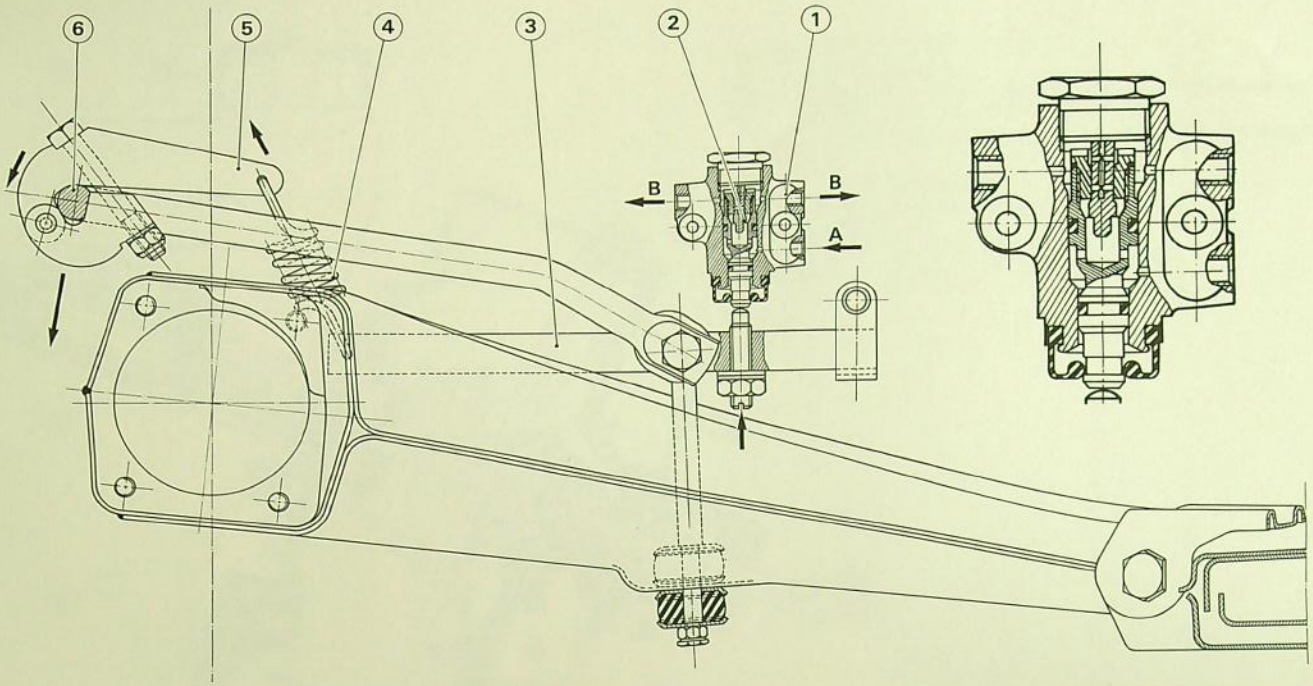

1 - Compensateur de freinage asservi à la charge
2 - Piston différentiel du compensateur
3 - Levier d'appui du piston
4 - Ressort de commande du levier
5 - Crochet de liaison du ressort sur barre antidévers
6 - Barre antidévers
A - Arrivée du liquide du maître-cylindre
B - Sorties du liquide vers les freins AR.G et AR.D

NOTES

ROUES ET PNEUMATIQUES

Roues (MICHELIN		5J - 14.BM.4.35	
Roues (DUNLOP		5J - 14.4NS 35	
Nombre de trous		4	
Déport ou écuanteur		35	
Pneumatiques (dimension)		175 × 14" (175 × 355)	
Type	MICHELIN XAS	DUNLOP SP Sport	KLEBER V1OGT
Pression de gonflage (à froid)			
- AV	1,5 kg/cm2	1,7 kg/cm2	1,6 kg/cm2
- AR et roue de secours	1,8 kg/cm2	2 kg/cm2	1,9 kg/cm2
Circonférence de roulement		1,92 m	

EQUIPEMENT ELECTRIQUE

	504 à Carburateur	504 à Injection
Batterie	12 V/55 Ah	
Alternateur	monophasé	triphasé
- Type	Ducellier 7529 A	SEV Motorola A14/30 ou Paris-Rhône A13R15
Régulateur de tension	12 V	
- Type	Ducellier 8362 A	Ducellier 8349 A ou Paris-Rhone AYA21
Démarreur	à commande par Solenoïde	
- Type	Ducellier 6189 A ou Paris-Rhône D8E 76	

TABLEAU DES LAMPES

Projecteurs	504 à Carburateur	- Phare-code : lampe spéciale code européen 12 V - 45/40 W
	504 à Injection	- Phare-code : lampe spéciale code européen 12 V-45/40 W - Phare à iode : lampe à halogène TP.SP1.12 V - 55 W
Clignotants AV et AR Stops Feux de recul		- P.25-1-12 V-21 W
Lanternes AV et AR Eclairage automatique du coffre AR Eclairage de la plaque de police AR(2 lampes)		BA.15 S-12 V-5 W
Eclairage tableau de bord (2 lampes) Témoin de pression d'huile Témoin de sécurité de freinage		T8.12 V-4 W
Témoin de clignotants Témoin de starter des 504 à Carburateur Témoin de phares		T8.12 V-2 W
Appliques d'éclairage intérieur		Navette 10 × 42 - 12 V - 7 W
Feux de stationnement		Culot E10 - ampoule noyée 14 V 0.25 A

NOTES

SCHEMA DE L'INSTALLATION ELECTRIQUE 504 A CARBURATEUR

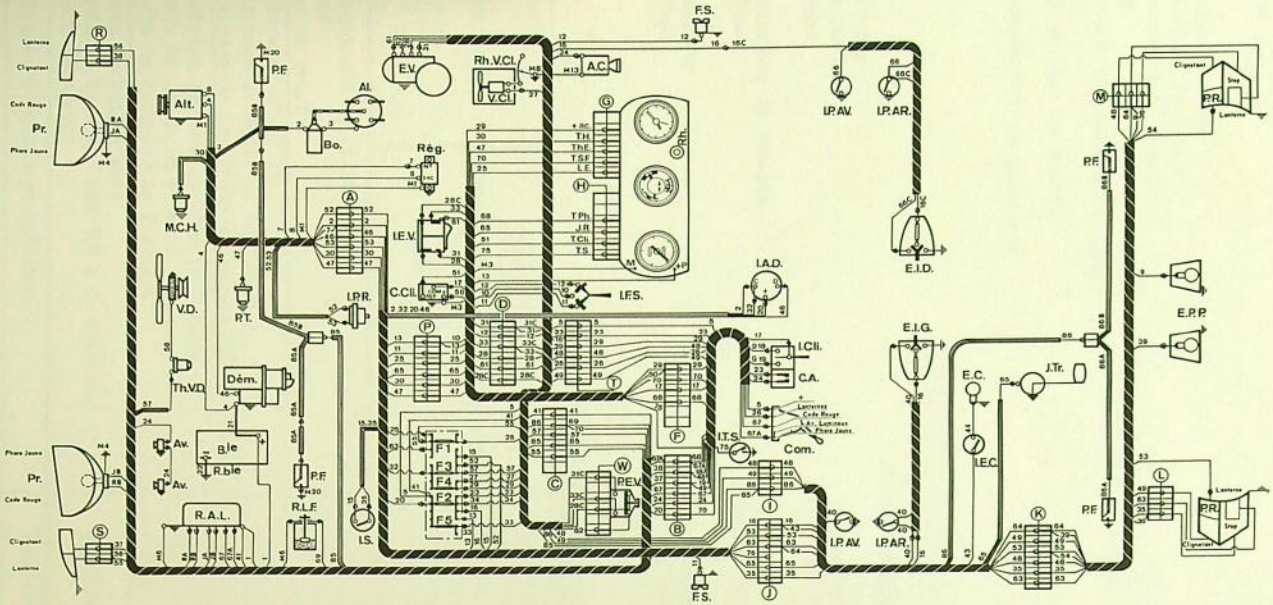

A à W.	Connecteurs	F.S.	Feu de stationnement	P.R.	Phare de recul
A.C.	Allume-cigarettes	I.A.D.	Interrupteur - Antivol Commande de démarrage	Pr.	Projecteur
Al.	Allumeur avec condensateur	I.Cli.	Inverseur des clignotants	P.T.	Prise de thermomètre d'eau
Alt.	Alternateur	I.E.C.	Interrupteur d'éclairage de coffre	R.A.L.	Relais d'avertisseur lumineux
Av.	Avertisseur	I.E.V.	Interrupteur d'essuie-vitre à 2 vitesses	R.Bie.	Robinet de batterie
Bie.	Batterie	I.F.S.	Inverseur de feux de stationnement	R.L.F.	Réservoir de liquide de freinage
Bo.	Bobine d'allumage	I.P.AV.	Interrupteur de porte AV	Rég.	Régulateur
C.A.	Commutateur d'avertisseur	I.P.AR.	Interrupteur de porte AR	Rh.	Rheostat d'éclairage du tableau
C.Cli.	Central de clignotement	I.P.R.	Interrupteur de phare de recul	Rh.V.Cl.	Rheostat de ventilateur de climatisation
Com.	Commutateur d'éclairage	I.S.	Interrupteur de stops	T.Cli.	Témoin des clignotants
Dém.	Démarreur à solénoïde	I.T.S.	Interrupteur de témoin de starter	T.H.	Témoin de pression d'huile
E.C.	Eclairage de coffre	J.R.	Récepteur de jauge	T.Ph.	Témoin de phares
E.I.D.	Eclairage intérieur droit	J.Tr.	Transmetteur de jauge	T.S.	Témoin de starter
E.I.G.	Eclairage intérieur gauche	L.E.	Lampe d'éclairage du tableau	T.S.F.	Témoin de sécurité de freinage
E.P.P.	Eclairage de plaque de police	M.	Masse	Th.E.	Thermomètre d'eau
E.V.	Essuie-vitre à 2 vitesses	M.C.H.	Mano-contact d'huile	Th.V.D.	Thermo-contact de ventilateur débrayable
F.1	Fusible 5 Ampères	P.E.V.	Pédale interrupteur d'essuie-vitre, lave-vitre.	V.Cl.	Ventilateur de climatisation
F.2	Fusible 10 Ampères	P.F.	Plaquette de frein	V.D.	Ventilateur débrayable
F.3	Fusible 10 Ampères			+A.C.	Alimentation après-contact
F.4	Fusible 10 Ampères			+P.	Alimentation permanente
F.5	Fusible 10 Ampères				

SCHEMA DE L'INSTALLATION ELECTRIQUE 504 A INJECTION D'ESSENCE

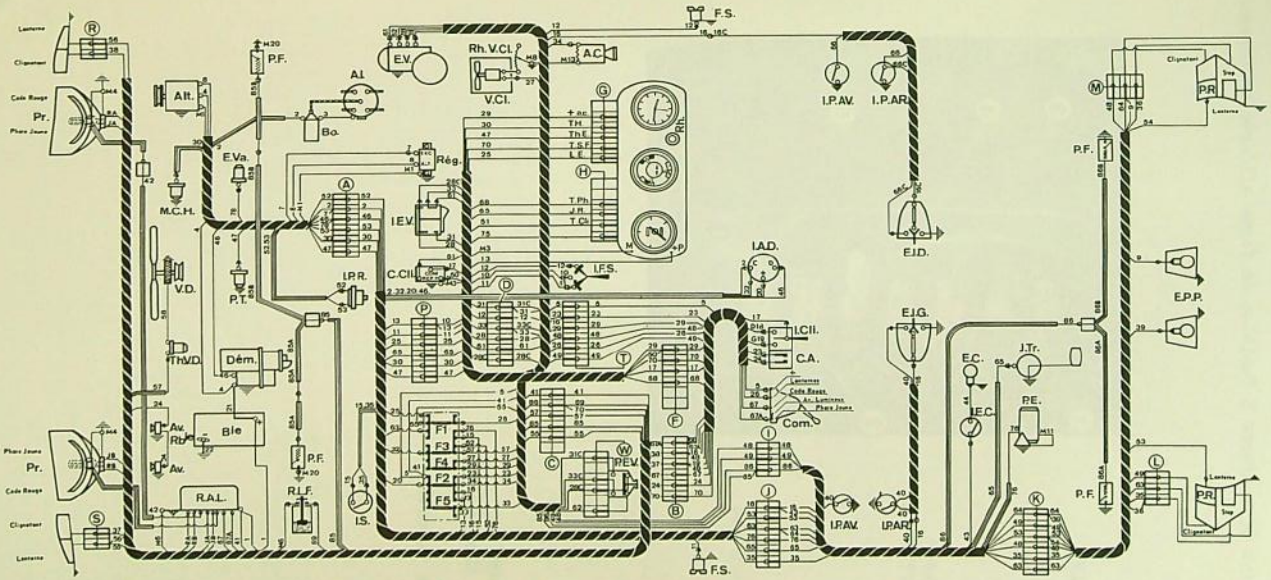

A à W	Connecteurs	F.5	Fusible 10 Ampères	P.R.	Phare de recul
A.C.	Allume-cigarettes	F.S.	Feu de stationnement	Pr.	Projecteur
Al.	Allumeur avec condensateur	I.A.D.	Interrupteur - Antivol - Commande de démarrage	P.T.	Prise de thermomètre d'eau
Alt.	Alternateur	I.Cli.	Inverseur des clignotants	R.A.L.	Relais d'avertisseur lumineux
Av.	Avertisseur	I.E.C.	Interrupteur d'éclairage de coffre	R.Bie.	Robinet de batterie
Bie	Batterie	I.E.V.	Interrupteur d'essuie-vitre à 2 vitesses	R.L.F.	Réservoir de liquide de freinage
Bo.	Bobine d'allumage	I.F.S.	Inverseur de feux de stationnement	Rég.	Régulateur
C.A.	Commutateur d'avertisseurs	I.P.AV.	Interrupteur de porte AV	Rh.	Rhéostat d'éclairage du tableau
C.Cli.	Central de clignotement	I.P.AR.	Interrupteur de porte AR	Rh.V.Cl.	Rhéostat de ventilateur de climatisation
Com.	Commutateur d'éclairage	I.P.R.	Interrupteur de phares de recul	T.Cli.	Témoin des clignotants
Dém.	Démarreur à solénoïde	I.S.	Interrupteur de stops	T.H.	Témoin de pression d'huile
E.C.	Eclairage de coffre	J.R.	Récepteur de jauge	T.Ph.	Témoin de phares
E.I.D.	Eclairage intérieur droit	J.Tr.	Transmetteur de jauge	T.S.F.	Témoin de sécurité de freinage
E.I.G.	Eclairage intérieur gauche	L.E.	Lampe d'éclairage du tableau	Th.E.	Thermomètre d'eau
E.P.P.	Eclairage de plaque de police	M.	Masse	Th.V.D.	Thermo-contact de ventilateur débrayable
E.V.	Essuie-vitre à 2 vitesses	M.C.H.	Mano-contact d'huile	V.Cl.	Ventilateur de climatisation
E.Va.	Electro-valve	P.E.	Pompe à essence	V.D.	Ventilateur débrayable
F.1	Fusible 5 Ampères	P.E.V.	Pédale interrupteur d'essuie-vitre, lave-vitre	+A.C.	Alimentation après-contact
F.2	Fusible 10 Ampères	P.F.	Plaquette de frein	+P.	Alimentation permanente
F.3	Fusible 10 Ampères				
F.4	Fusible 10 Ampères				

FUSIBLES

Le boitier fixé sur le côté d'auvent G, renferme 5 fusibles de forme allongée protégeant respectivement :

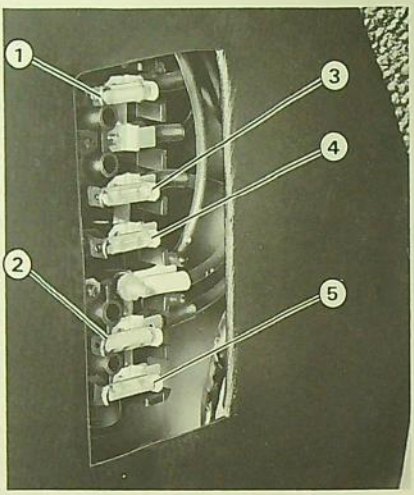

1 - Fusible de 5 A
- lanternes AV et AR
- éclairage tableau de bord
- éclairage plaque de police AR

2 - Fusible de 10 A
- avertisseurs
- allume-cigarettes
- montre
- appliques d'éclairage intérieur
- éclairage automatique du coffre AR
- feux de stationnement

3 - Fusible de 10 A
- ventilateur débrayable
- stops
- feux de recul
- pompe à essence électrique des 504 à injection

4 - Fusible de 10 A
- clignotants
- moteur de chauffage
- voltmètre thermique
- thermomètre
- jauge à essence
- témoin de pression d'huile
- témoin de sécurité de freinage
- témoin de starter des 504 à Carburateur

5 - Fusible de 10 A : moteur d'essuie-vitre

NOTES

COTES D'HABITABILITE (en centimètres)

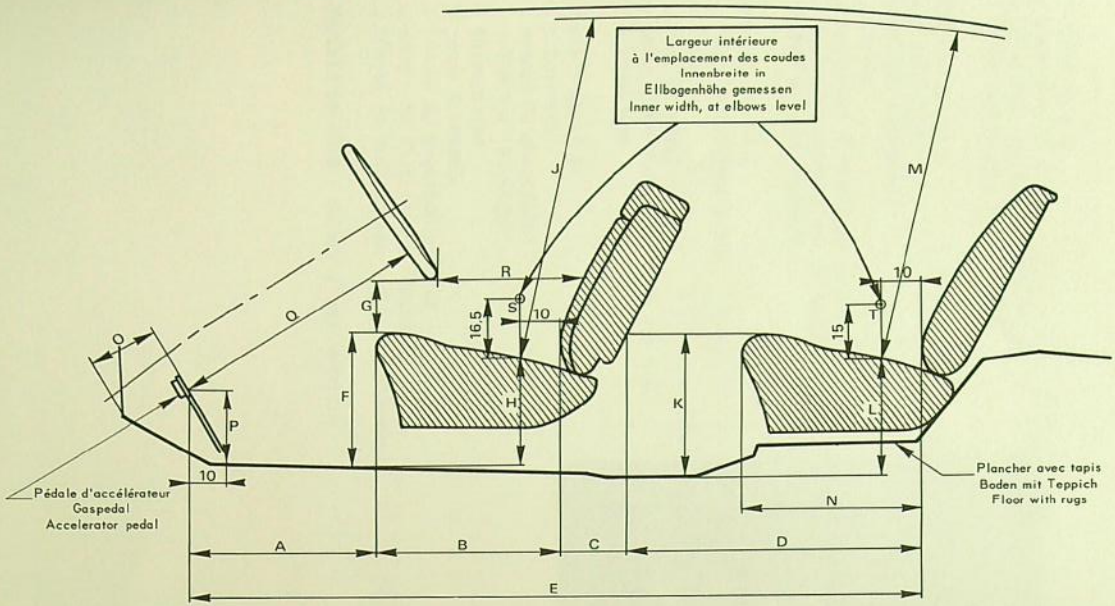

	A*	B	C	D*	E	F*	G*	H*	J*	K	L	M	N	O	P	Q	R*	S	T
504	à 36 55	45,5	13	à 67 86	183,6	à 32 31,5	à 20 17	à 29 27	à 95 97	35,5	29,5	90	46,5	15	18	66	à 25 43	142	139
404	à 38 49	47	9	à 71 82	176	35	15	30	89	38	33	86	46	11	15	68	à 33 44	140	140

** Suivant position du siège AV

CARROSSERIE

CARACTERISTIQUES PAR COMPARAISON AVEC 404

	504	404
Surface apparente du pare-brise	0,70 m2	
Surface apparente de la lunette AR	0,57 m2	
Surface vitrée totale apparente	2,25 m2	
Distance pare-brise/lunette AR	2,41 m	2,20 m
Largeur places AV (aux coudes)	1,42 m	1,40 m
Largeur places AR (aux coudes)	1,39 m	1,40 m
Course sièges AV	18 cm	11 cm
Volume du coffre AR :		
- volume total	560 dm3	530 dm3
- volume utile	420 dm3	360 dm3

COQUE TOUT ACIER

ORDRE CHRONOLOGIQUE D'ASSEMBLAGE

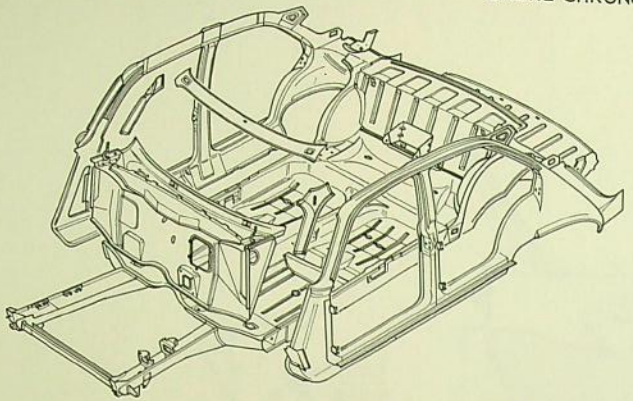

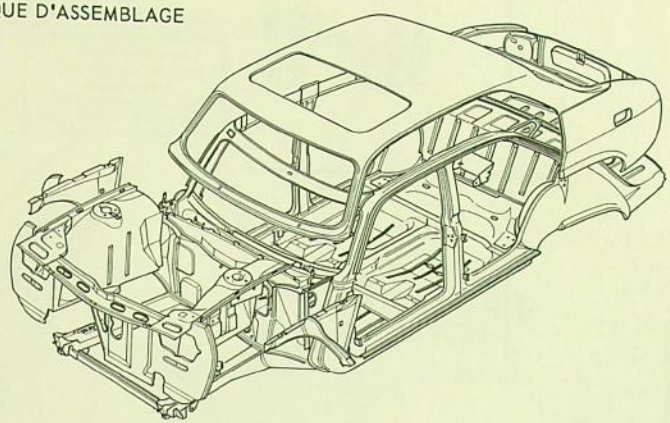

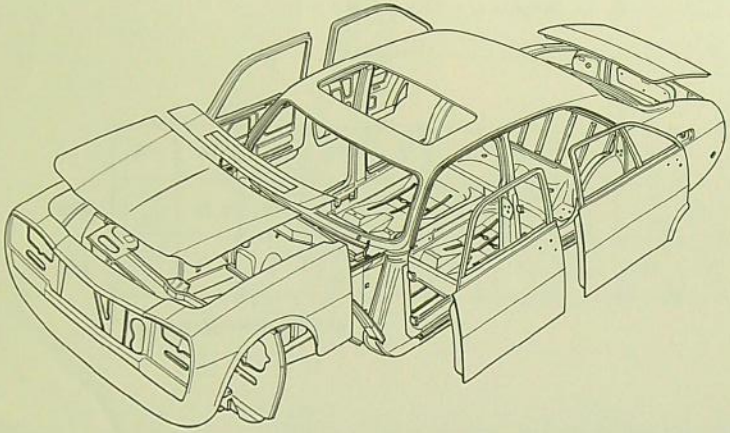

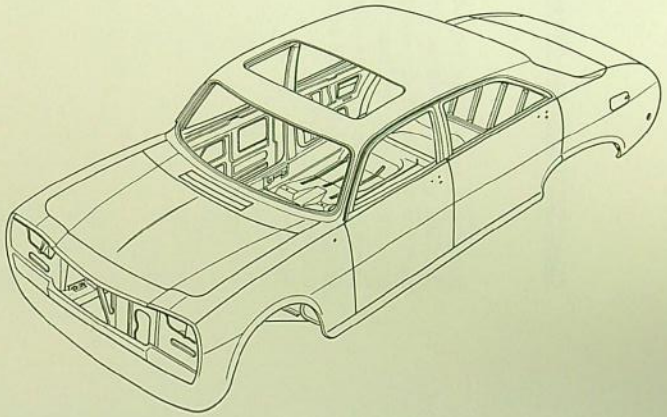

NOTES

BANC DE CONTROLE

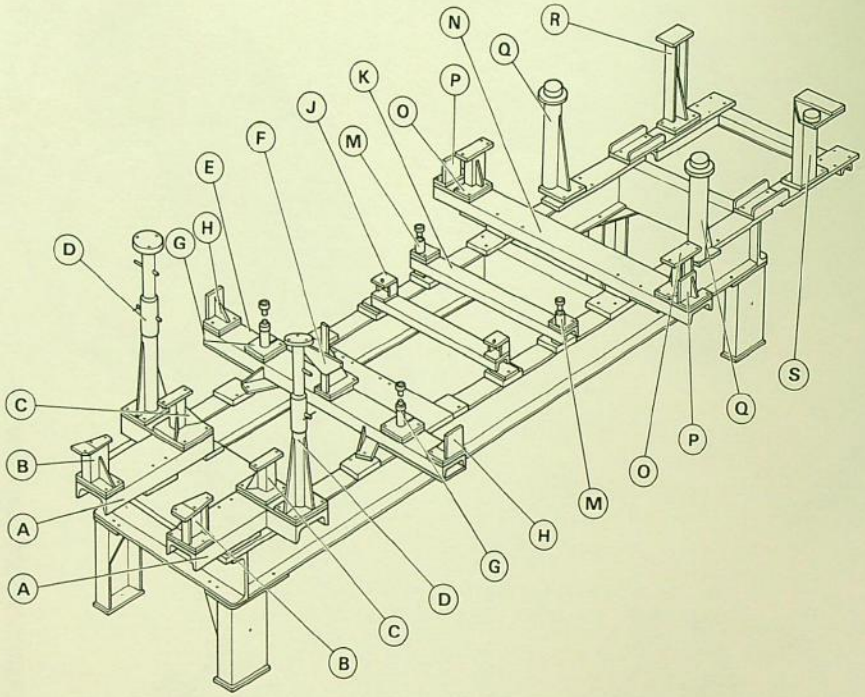

Composition de l'ensemble CELETTE ENS 128 pour montage sur banc de base MUF1, MUF2 ou EUROMUF, équipé de la rallonge ENS 6010.

A - Semelles pour supports de longerons AV
B - Supports pour contrôle des trous de fixation de la traverse AV du train AV
C - Supports pour contrôle des trous de fixation de la traverse principale du train AV
D - Supports pour contrôle de la fixation supérieure de la suspension AV
E - Semelle transversale pour supports de plancher AV
F - Gabarit de contrôle de centrage du tunnel de plancher AV
G - Supports pour contrôle des trous pilotes AV de la tôle de plancher
H - Supports pour contrôle de la position des panneaux latéraux
J - Traverse pour contrôle des trous pilotes à l'extrémité AR des longerons centraux
K - Semelle transversale pour supports de plancher AR
M - Supports pour contrôle des trous pilotes AR de la tôle du plancher
N - Semelle transversale pour supports de bras AR
O - Supports pour contrôle de la fixation des bras AR
P - Supports pour contrôle de la position des panneaux latéraux
Q - Supports pour contrôle des logements des ressorts AR
R - Support droit du plancher de coffre AR
S - Support gauche du plancher de coffre AR avec centrage de la tubulure de remplissage d'essence.

NOTES

CIRCUITS D'AIR FRAIS OU CLIMATISE

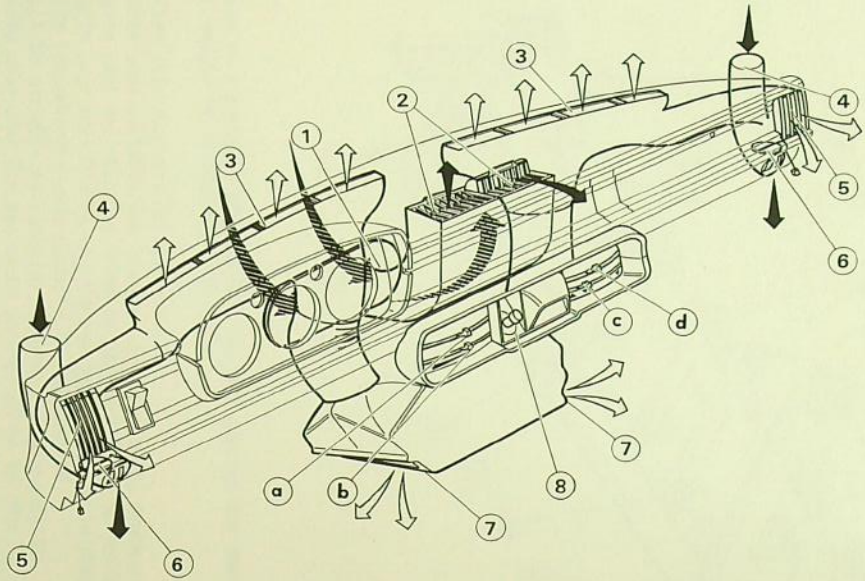

1 - Trappe d'entrée d'air
2 - Aérateurs centraux orientables
3 - Buses de dégivrage du pare-brise
4 - Buses d'entrée d'air des aérateurs inférieurs
5 - Buses latérales de climatisation
6 - Trappes des aérateurs inférieurs
7 - Ouïes inférieures du climatiseur

8 - Tableau des commandes d'aération et de climatisation
- a - Commande du robinet de chauffage
- b - Commande d'entrée d'air et du rhéostat de ventilation des aérateurs centraux et du climatiseur
- c - Commande de répartition de l'air climatisé
- d - Commande d'orientation de l'air frais vers les aérateurs centraux

▬ air frais, quelle que soit la position de la commande de chauffage a.

▭ air climatisé, frais ou chaud suivant la position de la commande a.

NOTES

PRINCIPE DE FONCTIONNEMENT DES COMMANDES D'AERATION ET DE CLIMATISATION

SCHEMAS DE PRINCIPE	POSITION DES COMMANDES - REPARTITION DE L'AIR
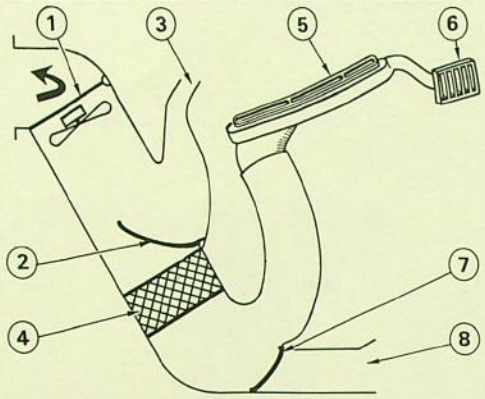	a - Commande du robinet de chauffage b - Commande de la trappe d'entrée d'air (1) et du rhéostat de ventilation c - Commande du volet de répartition d'air climatisé (7) d - Commande du volet d'orientation d'air frais (2) 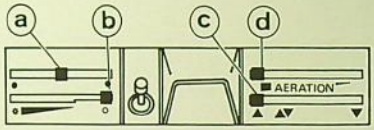 Commande (b) à droite La trappe d'entrée d'air (1) est fermée.
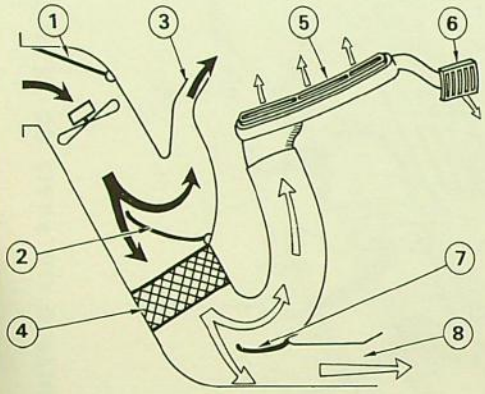	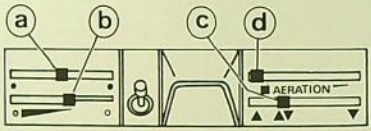 Commandes (b) et (c) à mi-course Commande (d) à gauche Le volet (2) répartit l'air frais vers les aérateurs (3) et le radiateur (4). Le volet (7) répartit l'air climatisé vers les buses (5) et (6) et vers les ouies inférieures du climatiseur (8).
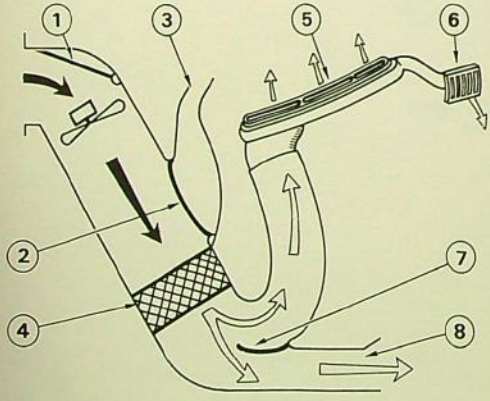	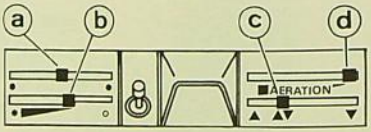 Commandes (b) et (c) à mi-course Commande (d) à droite Le volet (2) obture le passage de l'air frais vers les aérateurs (3). Dans cette position l'air climatisé est réparti comme au paragraphe ci-dessus. En plaçant la commande (c) à gauche ou à droite l'air climatisé est orienté soit vers le haut soit vers le bas.

NOTES

Printed in France

6-68 - 5 - N° 1205